防滴ボックスブレーカ

GB－P

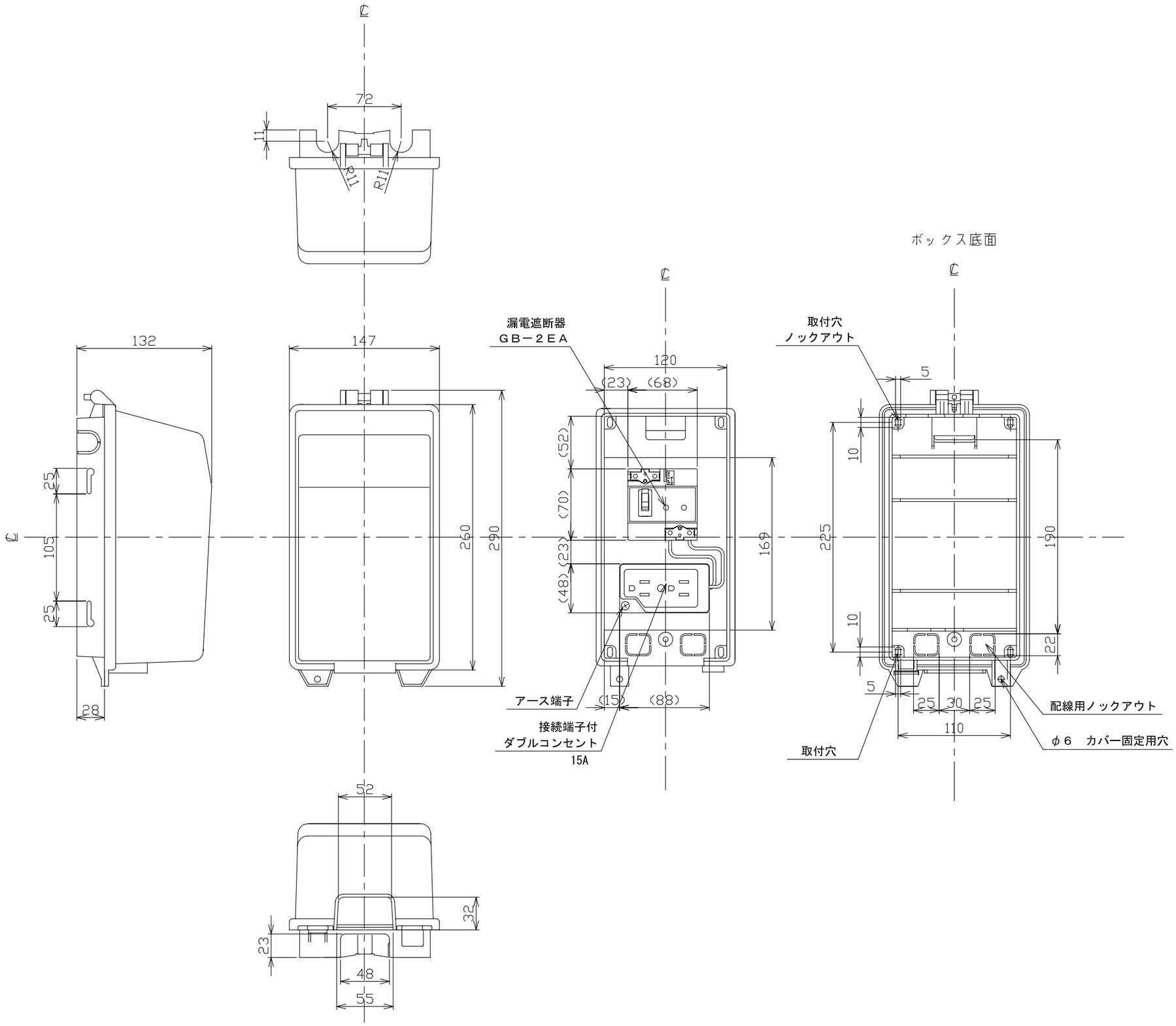

キャビネット		ポリプロピレン樹脂 ダークグレー
組込遮断器		GB－2EA
フレーム		30AF
極数(P)･素子数(E)		2P･2E
定格電圧（V）		100－100V/200－200V
定格電流（A）		20A
動作時間		0.1秒以内
定格感度電流		15mA
定格遮断容量（kA）		
AC	100V	1.5
	100V/200V	1.5
	200V	1.0
	415V	－
DC	100V	－
	250V	－
引き外し方式		熱動
標準接続方式		ソルダレス端子方式（当座金付）
重量（kg）		0.8
備　考		
御納入先		

日付		受領印		数量	

承認	検図	製図	設計
今本	羽生 品田	上木	上木

年月日	三角法	
H18.08.22		GB－P

テンパール工業株式会社

0-06-08