ボックスブレーカ

GB-D63E

●漏電遮断器組込
●鉄製防塵ボックス

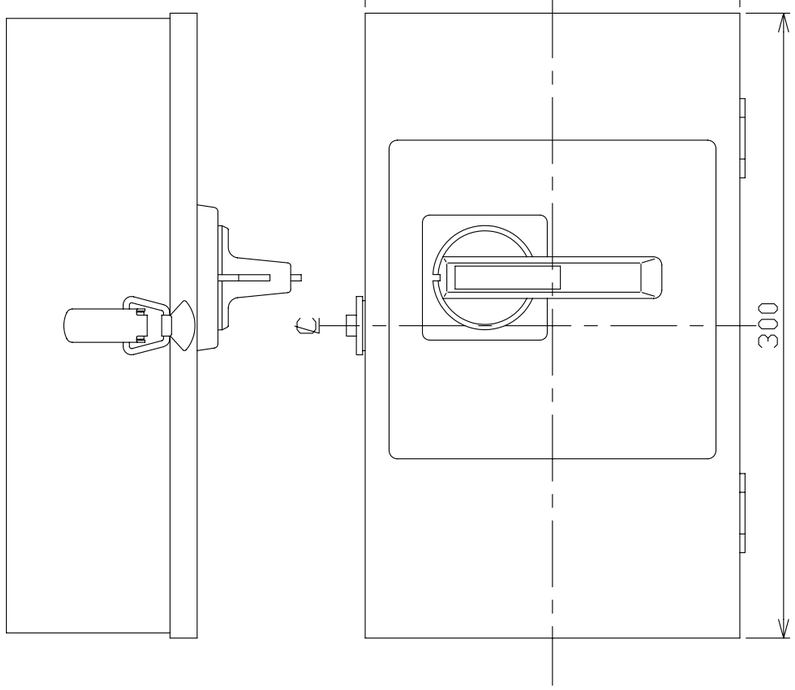

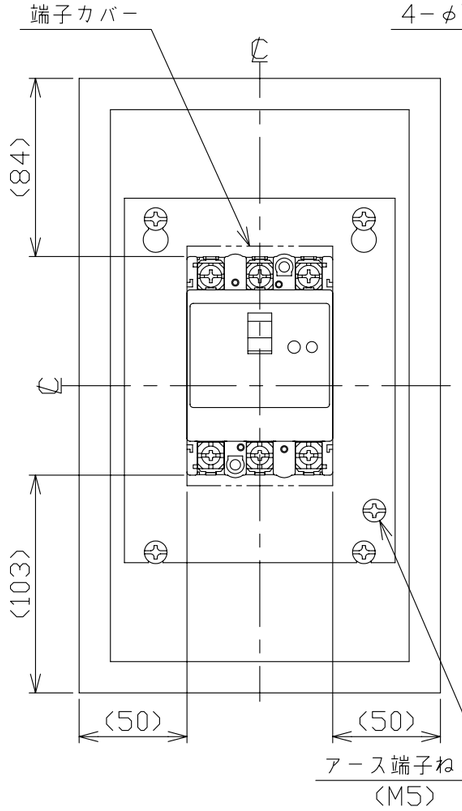

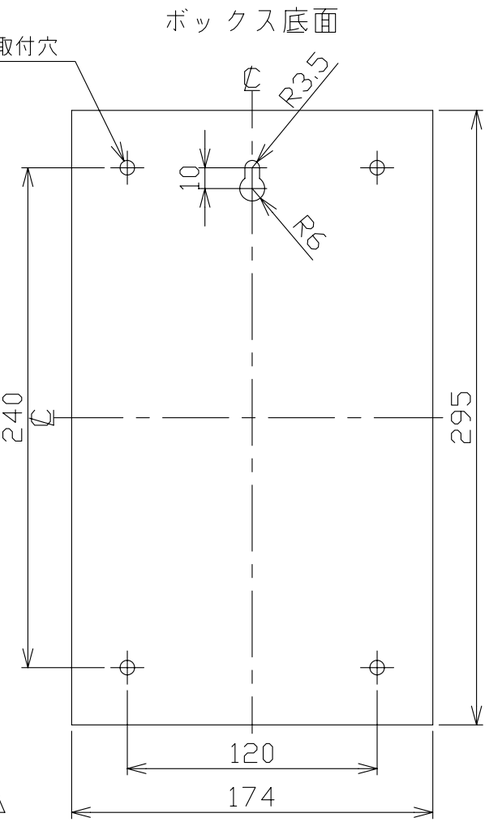

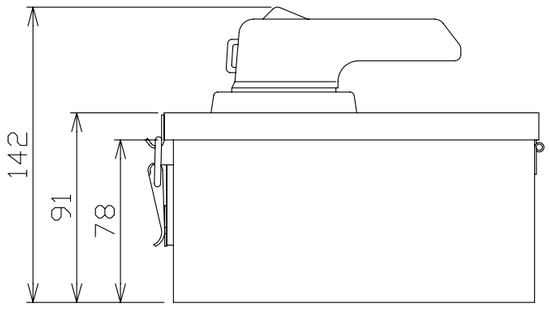

キャビネット		電気亜鉛メッキ鋼板 t1.2 マンセル5Y7/1（半ツヤ）
ブレーカ取付板		溶融亜鉛メッキ鋼板
フレーム		60AF
極数(P)・素子数(E)		3P・3E
定格電圧（V）		100-200
定格電流（A）		60
最大動作時間		0.1秒
定格感度電流		30mA
定格遮断容量（kA）		
AC	100V	5.0
	100V/200V	
	200V	5.0
	415V	
引き外し方式		熱動電磁
標準接続方式		線押え方式（圧着端子使用可能）
組込遮断器		GB-63EC
重量（kg）		2.90
備　考		モータ保護兼用
御納入先		

日付		受領印		数量	

承認	検図	製図	設計
今本	秋本	長友	長友

年月日	三角法	
2005.10.26		GB-D63E-60

テンパール工業株式会社

B-08-09