# 漏電遮断器　裏面形

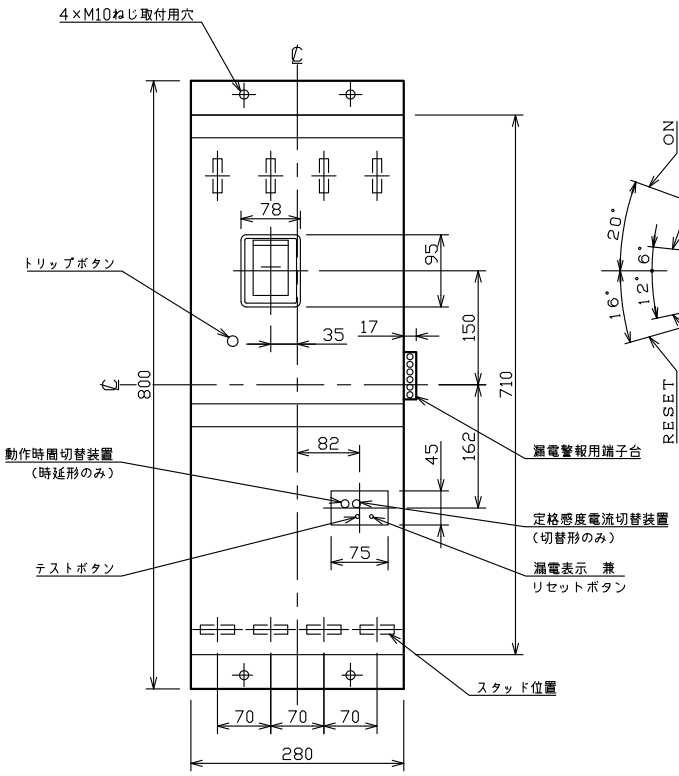


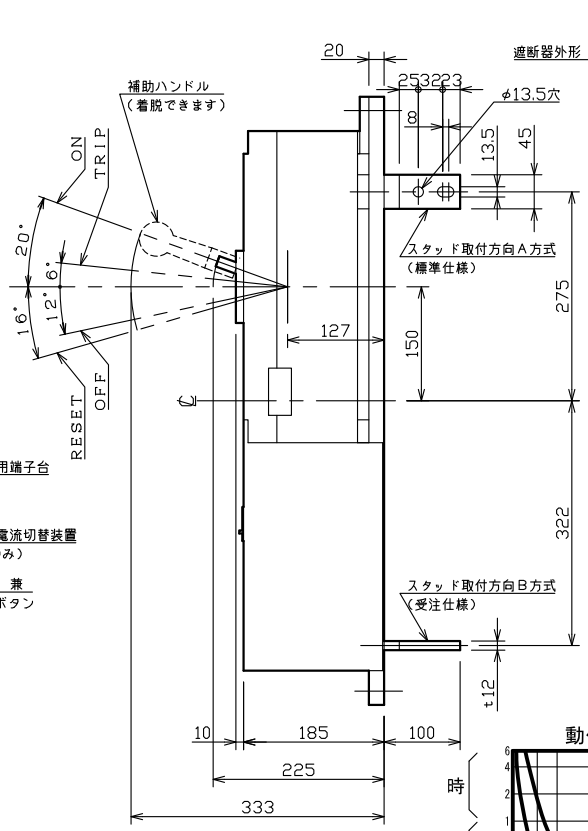


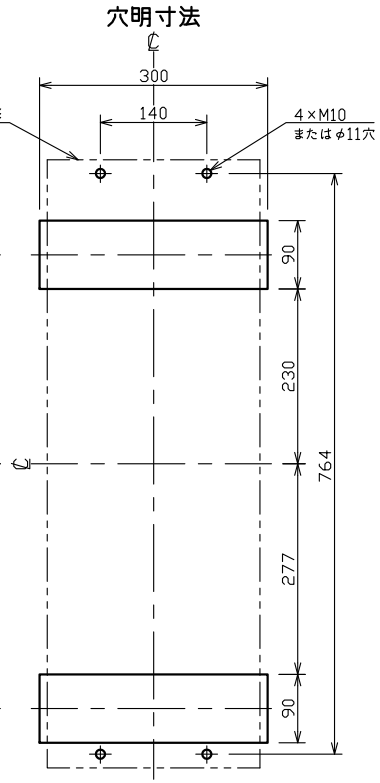


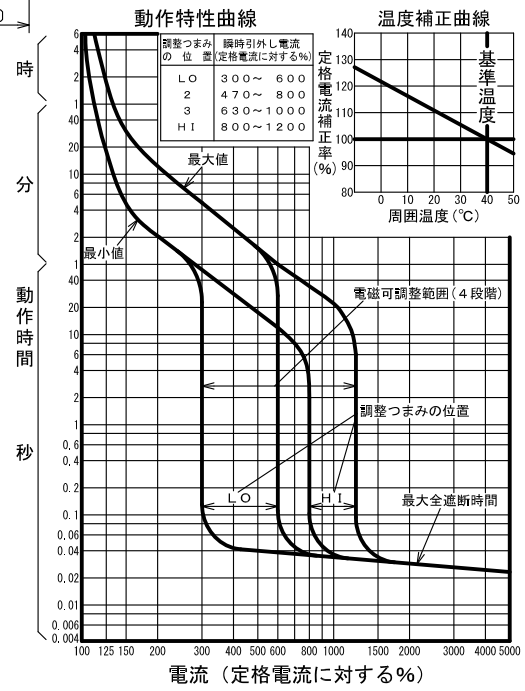


バースタッド取付方向の指定が無い場合は，
標準仕様（A－A方式）で出荷します。

| 型　式 | | GB－804A（高速形）<br>GBL－804A（時延形） |
|---|---|---|
| フレーム | | 800AF |
| 極数(P)・素子数(E) | | 4P・3E |
| 定格電圧（V） | | AC200－440 |
| 定格電流（A） | | 700，800 |
| 高速形 | 最大動作時間 | 0.1秒 |
| | 定格感度電流 | 50／100／200／500／1000mA |
| 時延形 | 最大動作時間 | 0.6／1.2／2秒 |
| | 慣性不動作時間 | 0.3／0.6／1秒 |
| | 定格感度電流 | 50／100／200／500／1000mA |
| 定格遮断容量（kA） | | |
| AC | 100V | |
| | 100V/200V | |
| | 200V | 125 |
| | 440V | 85 |
| 定格周波数 | | ◎50Hz，◎60Hz |
| 引き外し方式 | | 熱動可調整電磁 |
| 標準接続方式 | | バースタッド方式 |
| 基準周囲温度 | | 40℃ |
| 重量（kg） | | 57 |
| 備　考 | | JIS C 8201-2-2 附属書2<br>（JIS Q 1000に基づく自己適合宣言）<br>◎：周波数（50Hzまたは60Hz）をご指定ください。 |
| 御納入先 | | |
| 日付 | 受領印 | 数量 |

| 承認 | 検図 | 製図 | 設計 |
|---|---|---|---|
| 山本博 | 内藤稔 | 横田 | 横田 |

| 年月日 | 三角法 | |
|---|---|---|
| 2017.01.05 | | GBL-804A02 |

テンパール工業株式会社

0-17-01