漏電遮断器　裏面形

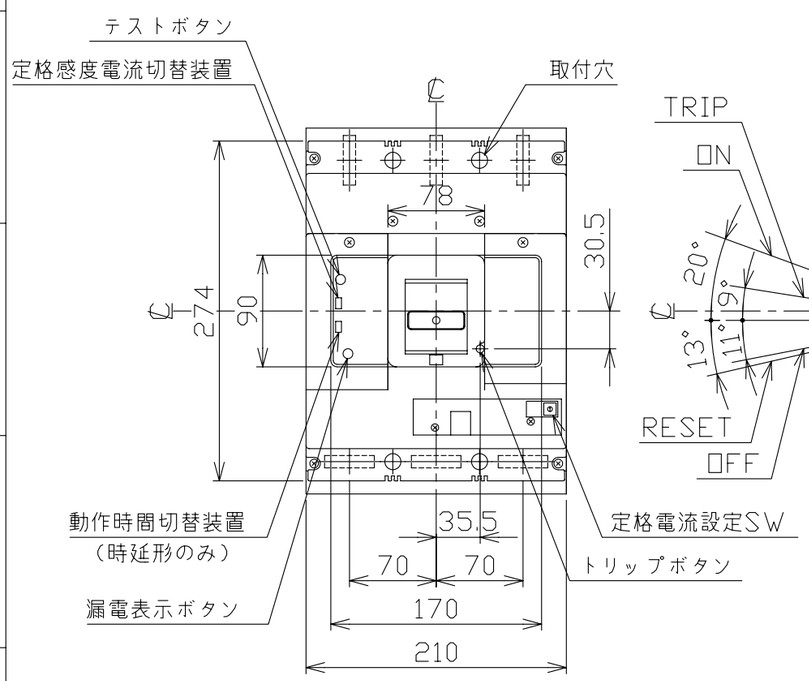

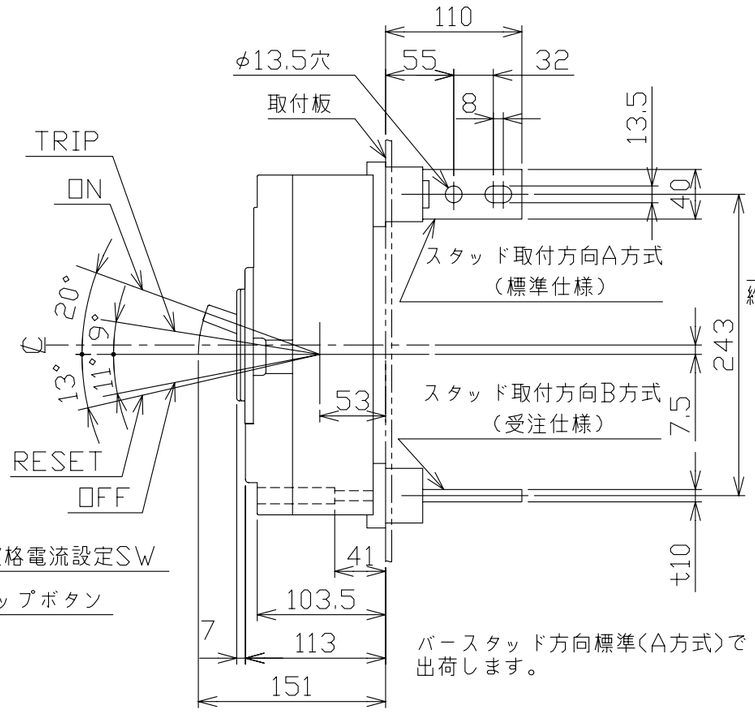

バースタッド方向標準(A方式)で出荷します。

穴明寸法

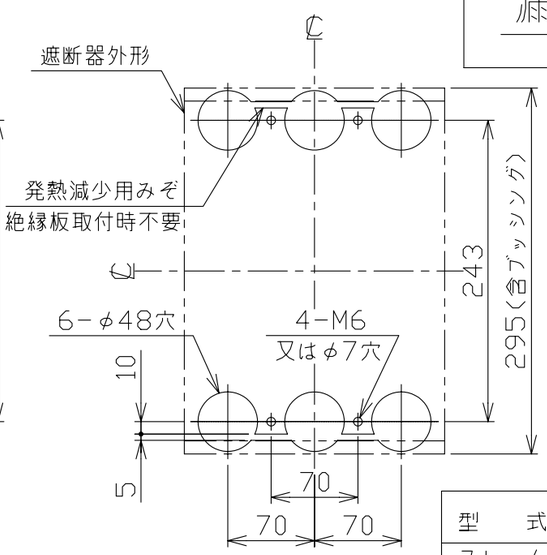

動作特性曲線

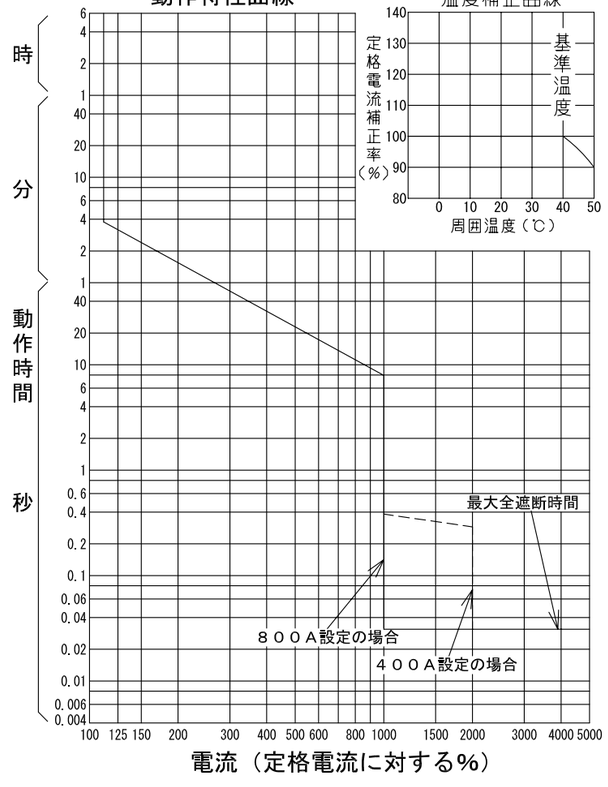

温度補正曲線

型　式		GB-803WA（高速形） GBL-803WA（時延形）
フレーム		800AF
極数(P)・素子数(E)		3P・3E
定格電圧（V）		200-440
定格電流（A）		可調整 400/450/500/600/700/800
高速形	最大動作時間	0.1秒
	定格感度電流	100/200/500mA
時延形	最大動作時間	0.45/0.9/1.8秒
	慣性不動作時間	0.1/0.2/0.5秒
	定格感度電流	100/200/500mA
定格遮断容量（kA）		
AC	100V	
	100V/200V	
	200V	100
	440V	50
引き外し方式		電子式可調整
標準接続方式		バースタッド方式
基準周囲温度		40℃
重量（kg）		16.9
備　考		JIS C 8201-2-2 附属書2 (JIS Q 1000に基づく自己適合宣言)
御納入先		
日付	受領印	数量

承認	検図	製図	設計
今本	西野	長友	長友

年月日	三角法	
H15.08.26		GB-803WA02

テンパール工業株式会社

A-08-09