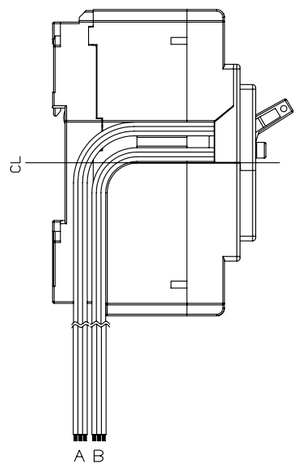

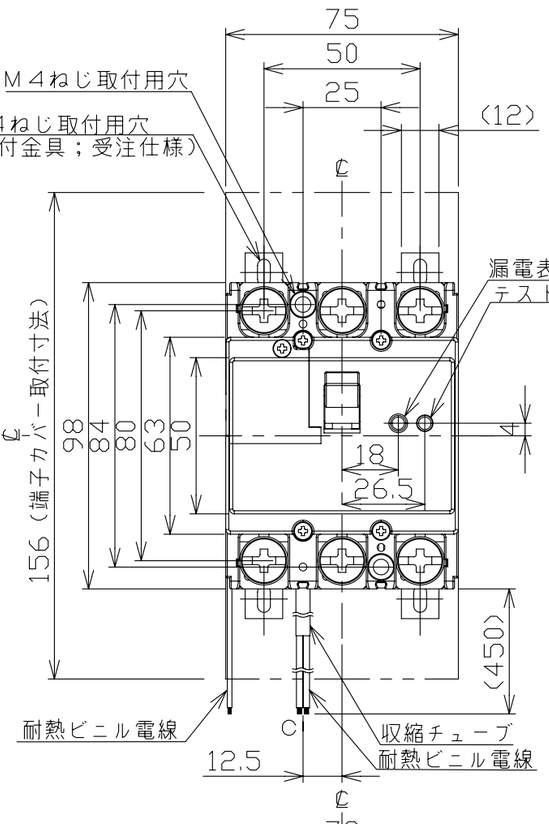

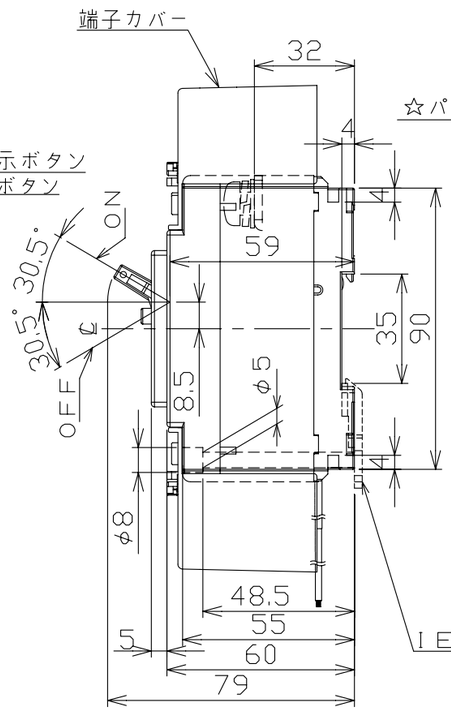

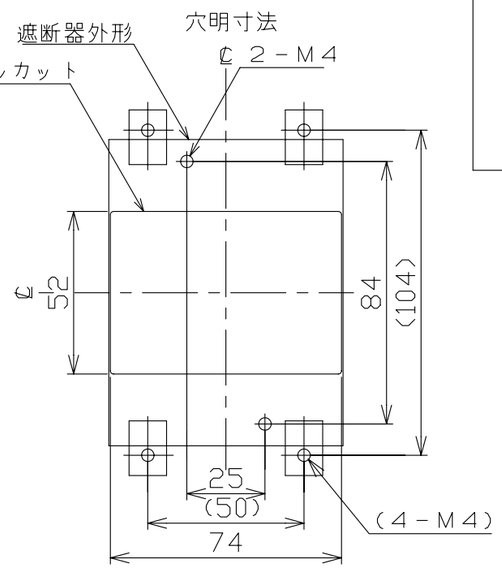

漏電遮断器　表面形

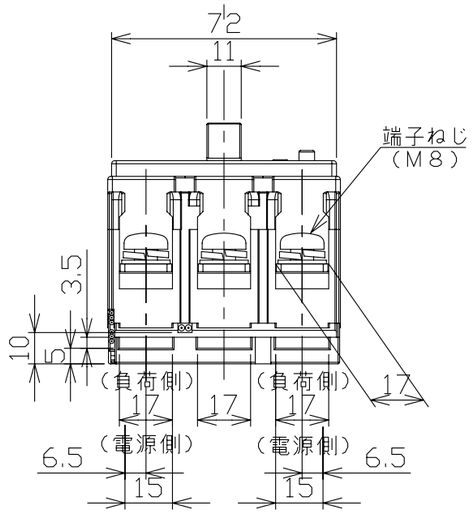

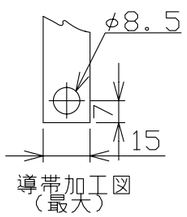

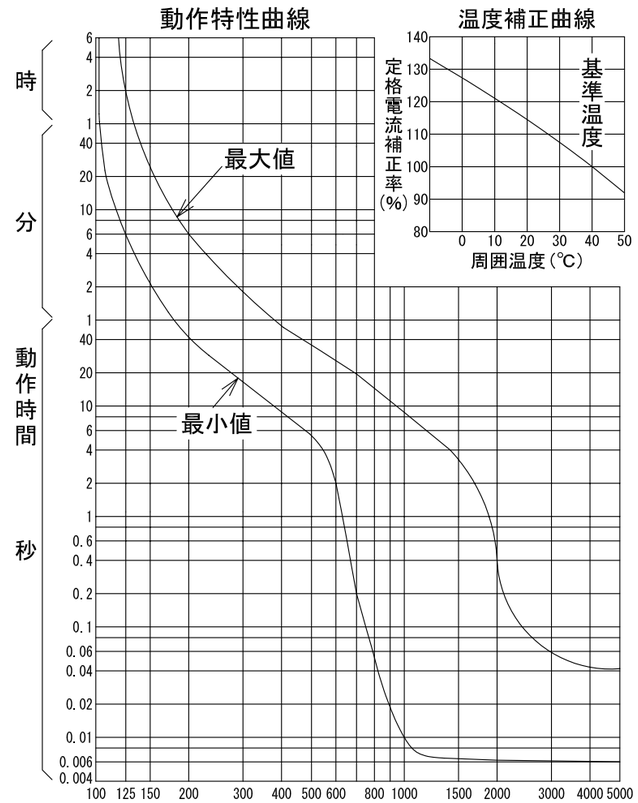

仕様	電線の色			電線の本数	収縮チューブ
	a接点	b接点	COM		
補助スイッチ　AX	黒	赤	白	3	−
警報スイッチ　AL	黒	赤	白	3	−
テストボタンリード線引出し仕様　TBL			青	2	φ3

注。この寸法図は、1。補助スイッチ仕様
2。警報スイッチ仕様
3。補助＋警報スイッチ仕様
4。補助＋テストボタンリード線引出し仕様
5。警報＋テストボタンリード線引出し仕様
6。テストボタンリード線引出し仕様
7。補助＋警報＋テストボタンリード線引出し仕様
のうちいずれか１つに適用する。

仕様	リード線		
	A	B	C
AX	AX	−	−
AL	−	AL	−
AX＋AL	AX	AL	−
AX＋TBL	AX	−	TBL
AL＋TBL	−	AL	TBL
TBL	−	−	TBL
AX＋AL＋TBL	AX	AL	TBL

型　式	GB-73KC
フレーム	75AF
極数(P)・素子数(E)	3P・3E
定格電圧（V）	100-200
定格電流（A）	75
最大動作時間	0,1秒
定格感度電流	15mA・30mA・100mA
定格遮断容量（kA）	
AC 100V	5
AC 100V/200V	
AC 200V	5
AC 415V	
引き外し方式	熱動電磁
標準接続方式	圧着端子方式（圧着端子付属）
基準周囲温度	40℃
重量（kg）	0,59
備　考	JIS C 8201-2-2 附属書2 (JIS Q 1000に基づく自己適合宣言)
御納入先	
日付	受領印	数量

承認	検図	製図	設計
今本	馬場	若宮	高倉

年月日　H18,5,26
三角法
E41-3P73KC2
テンパール工業株式会社

B-08-08