漏電遮断器　裏面形

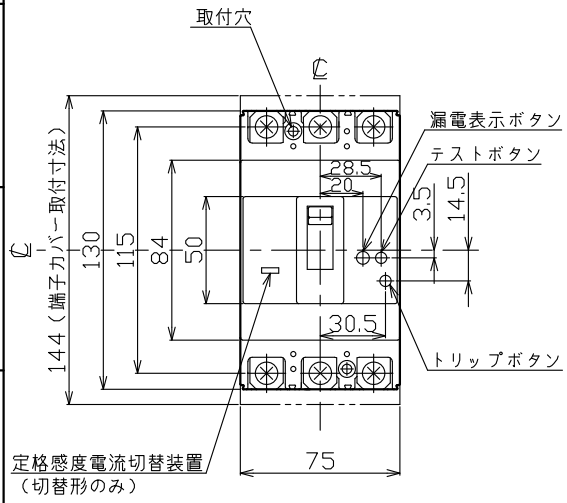

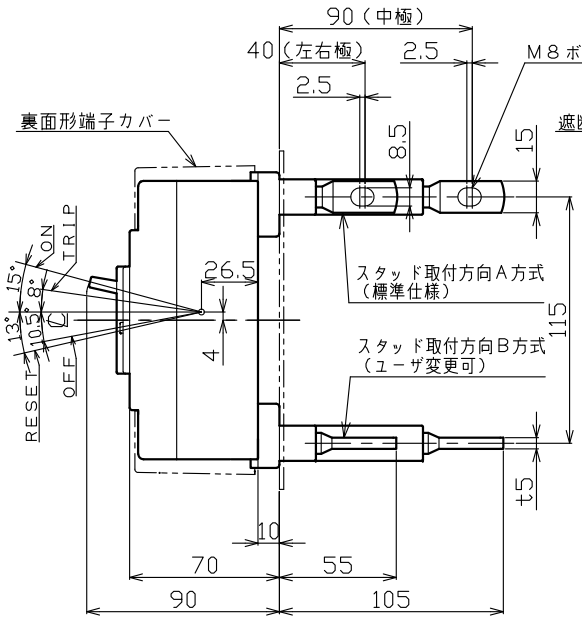

穴明寸法

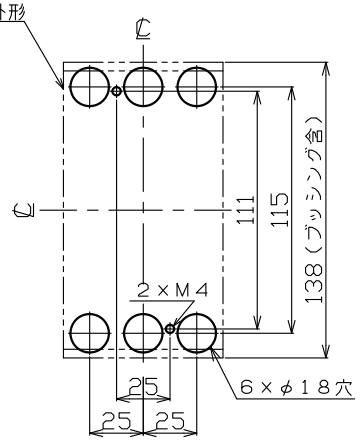

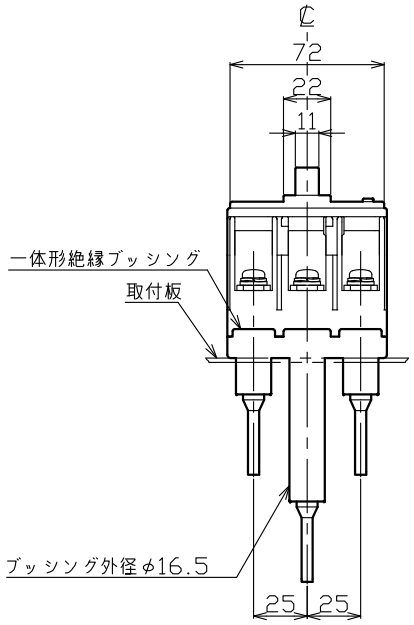

動作特性曲線

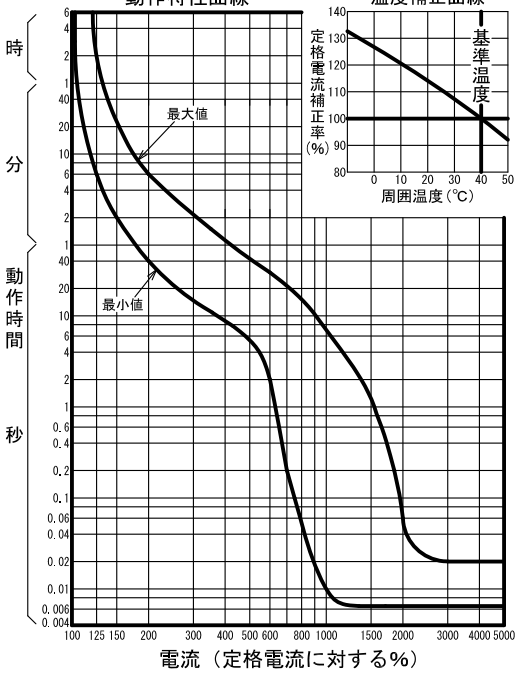

温度補正曲線

型　式	GB-73EC	
フレーム	75AF	
極数(P)・素子数(E)	3P・3E	
定格電圧（V）	100-200	200-415
定格電流（A）	75	
最大動作時間	0.1秒	
定格感度電流	15mA, 30mA 100/200/500mA	15mA, 30mA 100mA
定格遮断容量（kA）		
AC 100V	10	
AC 100V/200V		
AC 200V	10	10
AC 415V		5
引き外し方式	熱動電磁	
標準接続方式	バースタッド方式	
基準周囲温度	40℃	
重量（kg）	1.2	
備　考	JIS C 8201-2-2 附属書2 （JIS Q 1000に基づく自己適合宣言）	
御納入先		
日付	受領印	数量

承認	検図	製図	設計
今本	馬場	内藤稔	内藤稔

年月日	三角法	
H20.9.30	1/2.5	E42-3P73EC2

テンパール工業株式会社

A-21-02