漏電遮断器　表面形

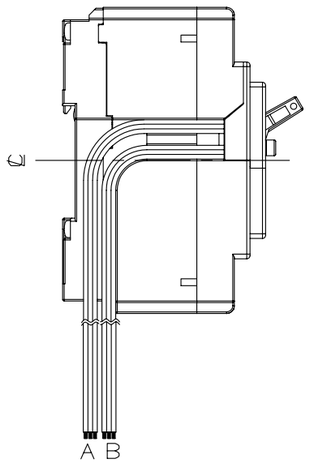

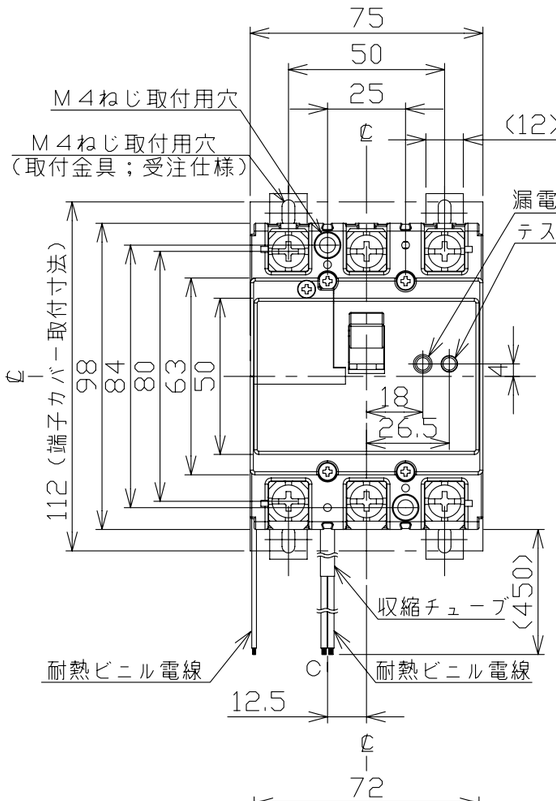

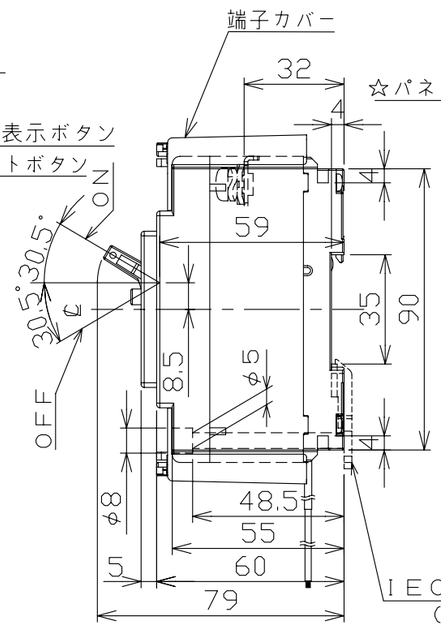

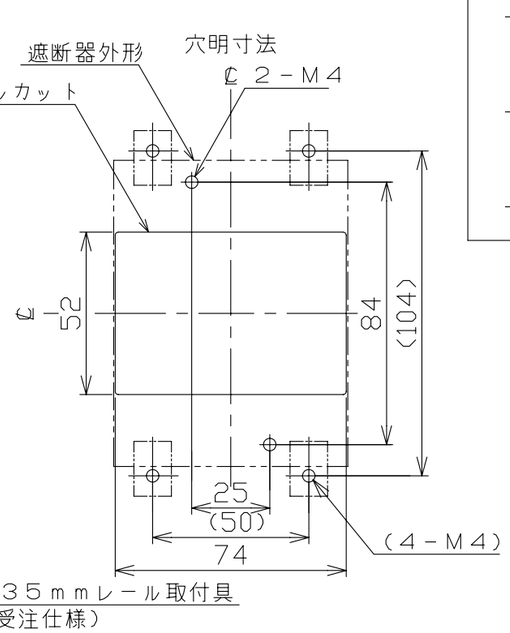

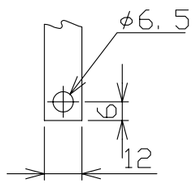

導帯加工図
（最大）

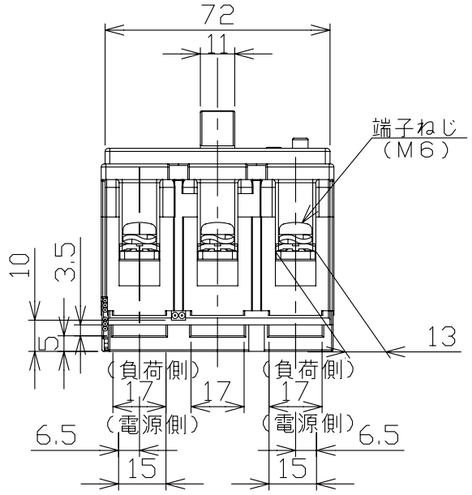

仕様	電線の色			電線の本数	収縮チューブ
	a接点	b接点	COM		
補助スイッチ　AX	黒	赤	白	3	－
警報スイッチ　AL	黒	赤	白	3	－
テストボタンリード線引出し仕様　TBL			青	2	φ3

注。この寸法図は、1。補助スイッチ仕様
2。警報スイッチ仕様
3。補助＋警報スイッチ仕様
4。補助＋テストボタンリード線引出し仕様
5。警報＋テストボタンリード線引出し仕様
6。テストボタンリード線引出し仕様
7。補助＋警報＋テストボタンリード線引出し仕様
のうちいずれか１つに適用する。

仕様	リード線		
	A	B	C
AX	AX	－	－
AL	－	AL	－
AX＋AL	AX	AL	－
AX＋TBL	AX	－	TBL
AL＋TBL	－	AL	TBL
TBL	－	－	TBL
AX＋AL＋TBL	AX	AL	TBL

動作特性曲線

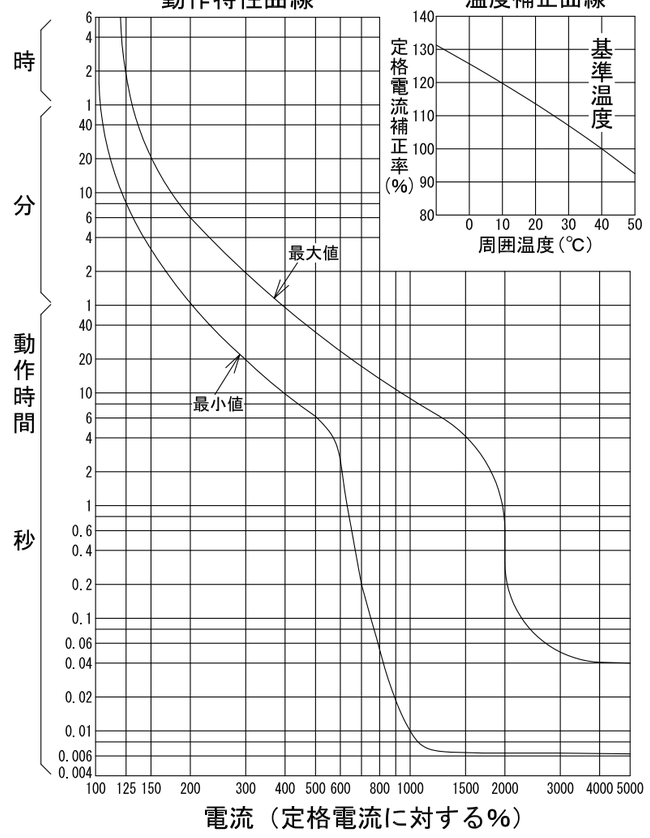

温度補正曲線

型　式		GB－63KC
フレーム		60AF
極数(P)・素子数(E)		3P・3E
定格電圧（V）		100－200
定格電流（A）		60
最大動作時間		0.1秒
定格感度電流		15mA・30mA・100mA
定格遮断容量（kA）		
AC	100V	5
	100V/200V	
	200V	5
	415V	
引き外し方式		熱動電磁
標準接続方式		線押え方式（圧着端子使用可能）
基準周囲温度		40℃
重量（kg）		0.44
備　考		JIS C 8201-2-2 附属書2 （JIS Q 1000に基づく自己適合宣言）
御納入先		

日付		受領印		数量	

承認	検図	製図	設計
今本	馬場	若宮	高倉

年月日	三角法	
H18.5.26		E40-3P63KC2

テンパール工業株式会社

B-08-08