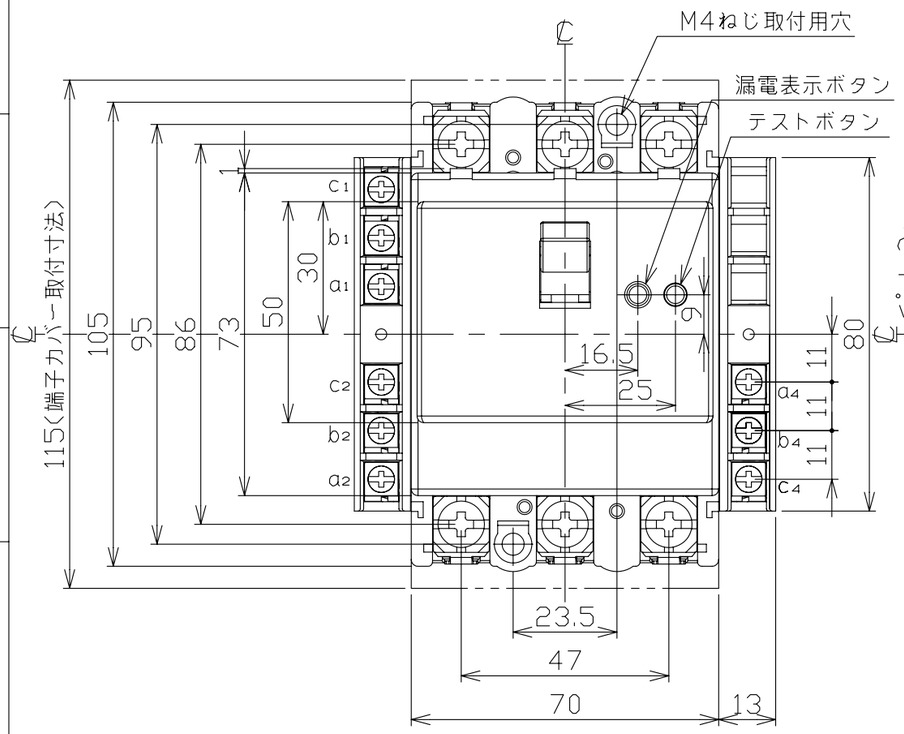

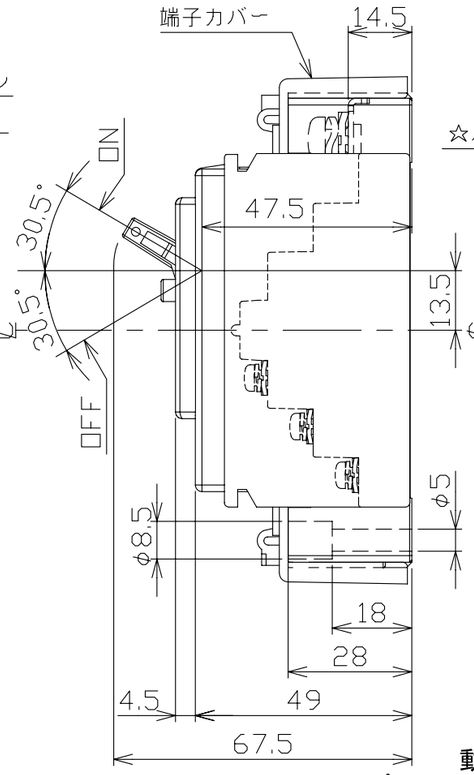

穴明寸法

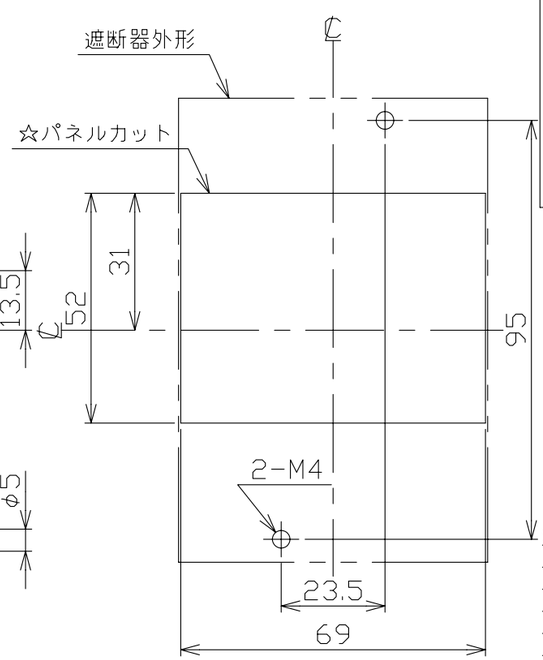

漏電遮断器　表面形

接点仕様

種類	適用仕様	COM	N.C	N.O
AL	AX+AL, AX+AL+TBL	a1	b1	c1
	AL+TBL	a2	b2	c2
	AL(AC100-200V)	a4	b4	c4
	AL(AC200-415V)	a2	b2	c2
AX	AX+AL, AX+AL+TBL AX+TBL	a2	b2	c2
	AX(AC100-200V)	a4	b4	c4
	AX(AC200-415V)	a2	b2	c2
TBL	TBLに関係する全て	a4	-	c4

注.この寸法図は、1.補助スイッチ仕様(R極側端子台のみ)
2.警報スイッチ仕様(R極側端子台のみ)
3.補助+警報スイッチ仕様(L極側端子台のみ)
4.補助+テストボタンリード線引き出し仕様
5.警報+テストボタンリード線引き出し仕様
6.補助+警報+テストボタンリード線引き出し仕様
7.テストボタンリード線引き出し仕様(R極側端子台のみ)
のうちいずれか1つに適用する。

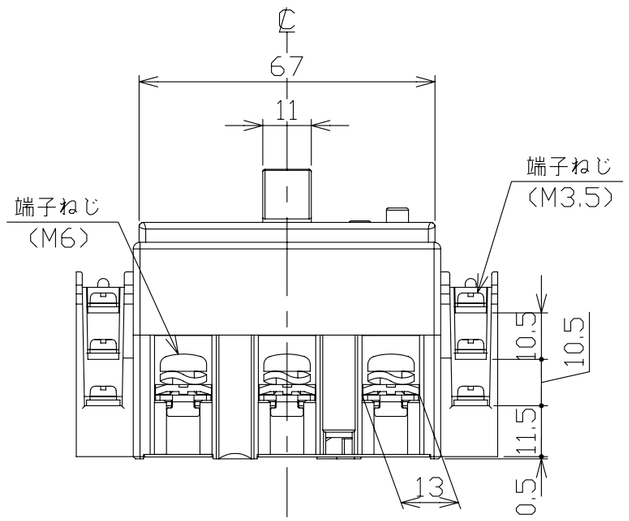

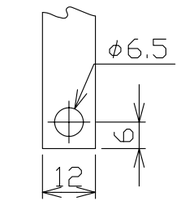

導帯加工図
(最大)

動作特性曲線

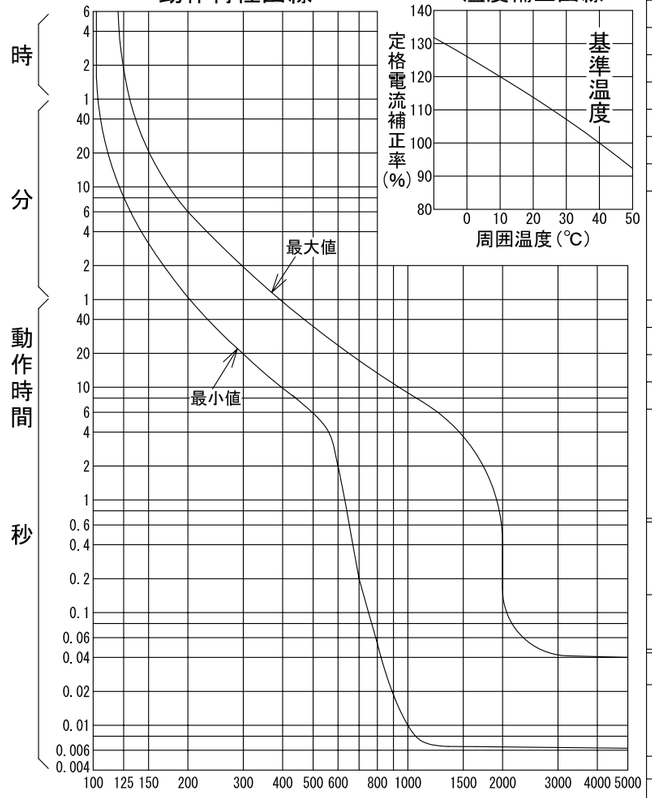

温度補正曲線

型式	GB-63EC	
フレーム	60AF	
極数(P)・素子数(E)	3P・3E	
定格電圧(V)	100-200	200-415
定格電流(A)	60	
最大動作時間	0.1秒	
定格感度電流	15mA・30mA・100mA	
定格遮断容量(kA)		
AC 100V	5	
AC 100V/200V		
AC 200V	5	5
AC 415V		2.5
引き外し方式	熱動電磁	
標準接続方式	線押え方式(圧着端子使用可能)	
基準周囲温度	40℃	
重量(kg)	(端子台1つの場合)0.41,(端子台2つの場合)0.45	
備考	JIS C 8201-2-2 附属書2 (JIS Q 1000に基づく自己適合宣言)	
御納入先		

日付		受領印		数量	

承認	検図	製図	設計
今本	馬場	長友	高倉

年月日	三角法	
2006.05.31		E39-3P63EC6

テンパール工業株式会社

B-08-08