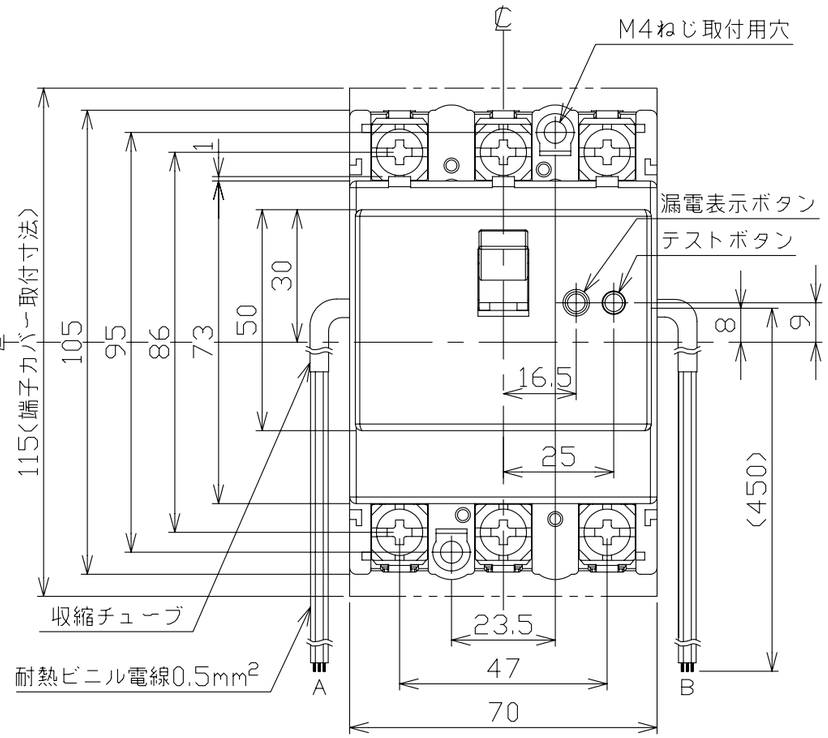

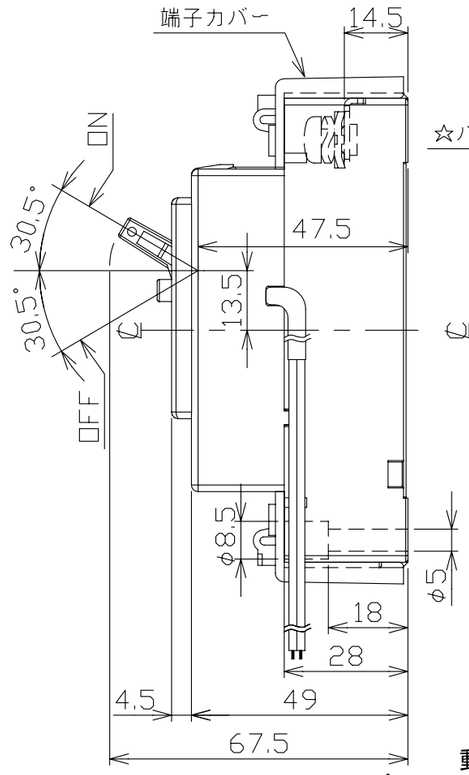

穴明寸法

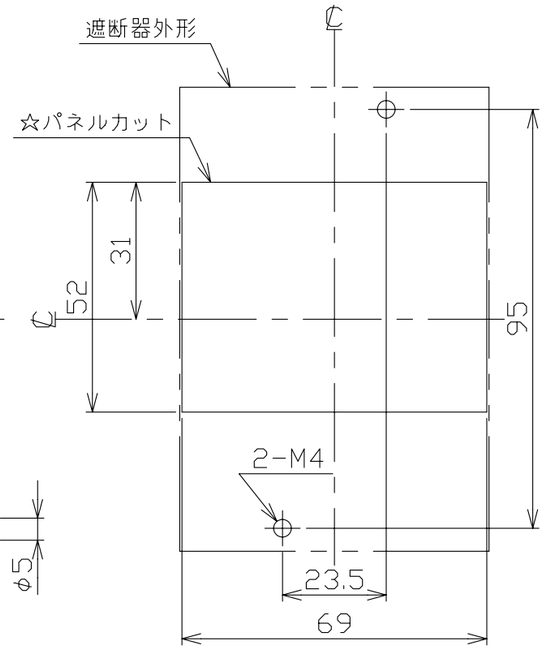

漏電遮断器　表面形

仕　様	電線の色			電線の本数	収縮チューブ
	a接点	b接点	COM		
補助スイッチ　AX	黒	赤	白	3	φ4
警報スイッチ　AL	黒	赤	白	3	φ4
テストボタンリード線引出し仕様 TBL			青	2	φ3

仕　様	リード線	
	A	B
1. AX	AX (AC200-415V)	AX (AC100-200V)
2. AL	AL (AC200-415V)	AL (AC100-200V)
3. AX+AL	AL	AX
4. AX+TBL	AX	TBL
5. AL+TBL	AL	TBL
6. TBL	-	TBL

注. この寸法図は、1. 補助スイッチ仕様
2. 警報スイッチ仕様
3. 補助+警報仕様 ※
4. 補助+テストボタンリード線引出し仕様
5. 警報+テストボタンリード線引出し仕様
6. テストボタンリード線引出し仕様
のうちいずれか1つに適用する。
※ただしAC200-415Vの補助+警報仕様は製作不可。

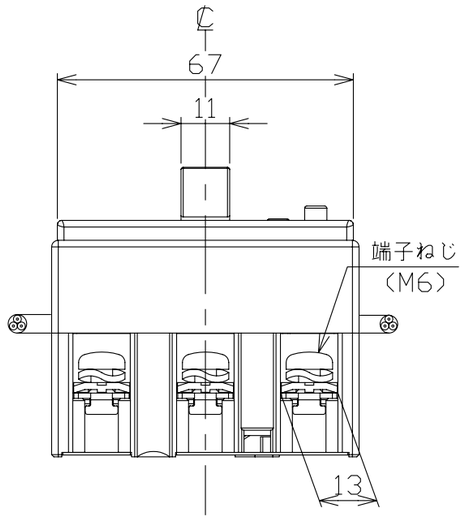

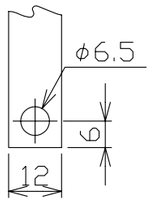

導帯加工図
(最大)

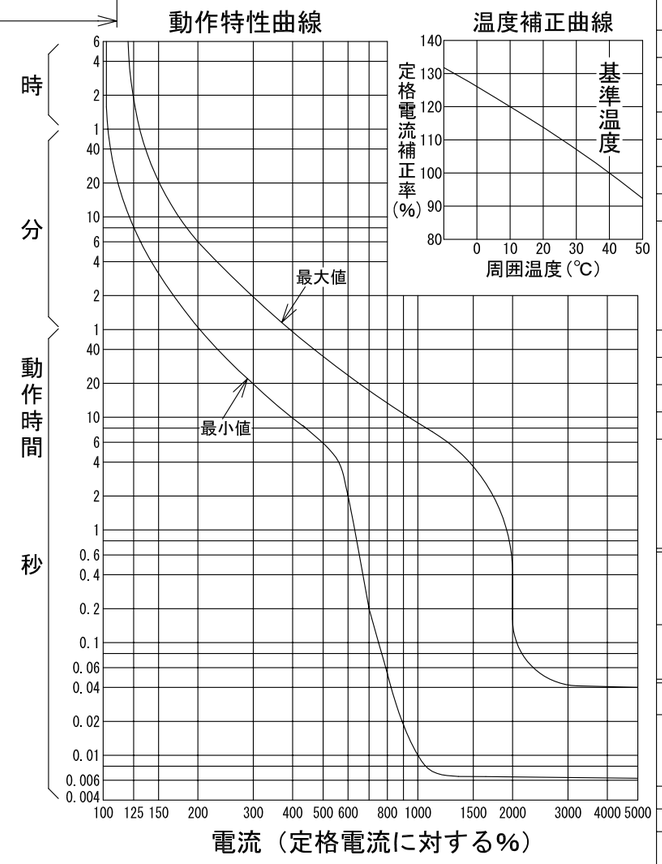

型　式	GB-63EC	
フレーム	60AF	
極数(P)・素子数(E)	3P・3E	
定格電圧（V）	100-200	200-415
定格電流（A）	60	
最大動作時間	0.1秒	
定格感度電流	15mA・30mA・100mA	
定格遮断容量（kA）		
AC 100V	5	
AC 100V/200V		
AC 200V	5	5
AC 415V		2.5
引き外し方式	熱動電磁	
標準接続方式	線押え方式（圧着端子使用可能）	
基準周囲温度	40℃	
重量（kg）	0.37	
備　考	JIS C 8201-2-2 附属書2 (JIS Q 1000に基づく自己適合宣言)	
御納入先		

日付		受領印		数量	

承認	検図	製図	設計
今本	馬場	長友	高倉

年月日	三角法	
2006.03.09		E39-3P63EC4

テンパール工業株式会社

B-08-08