漏電遮断器　表面形

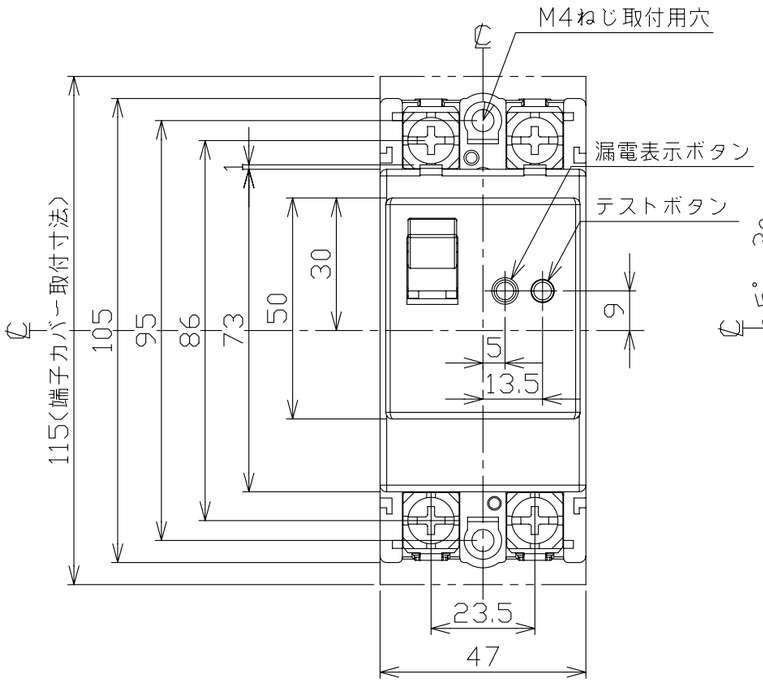

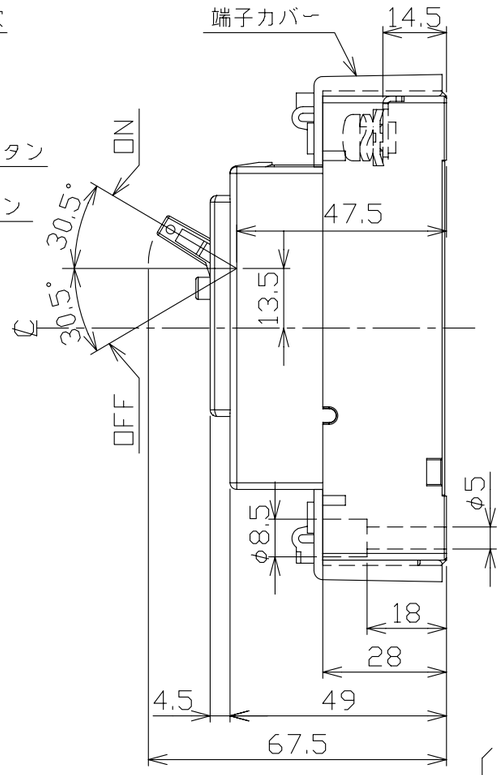

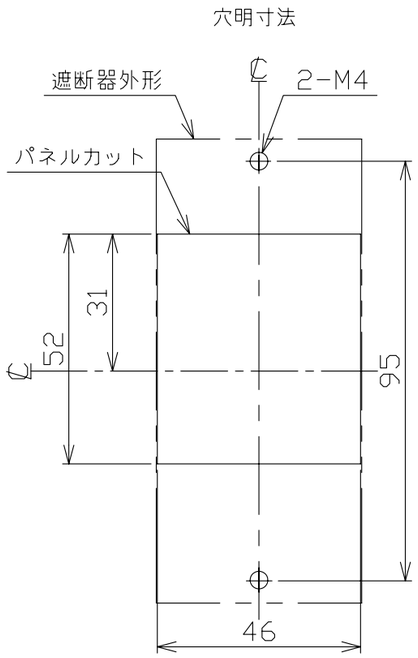

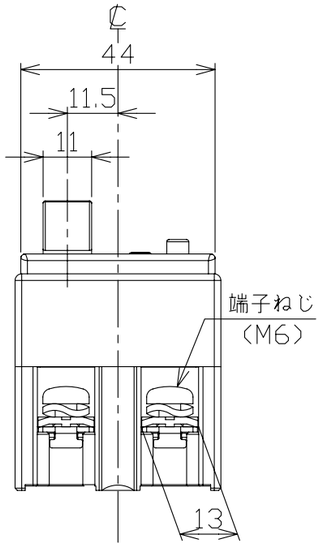

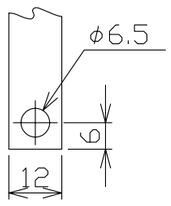

導帯加工図
(最大)

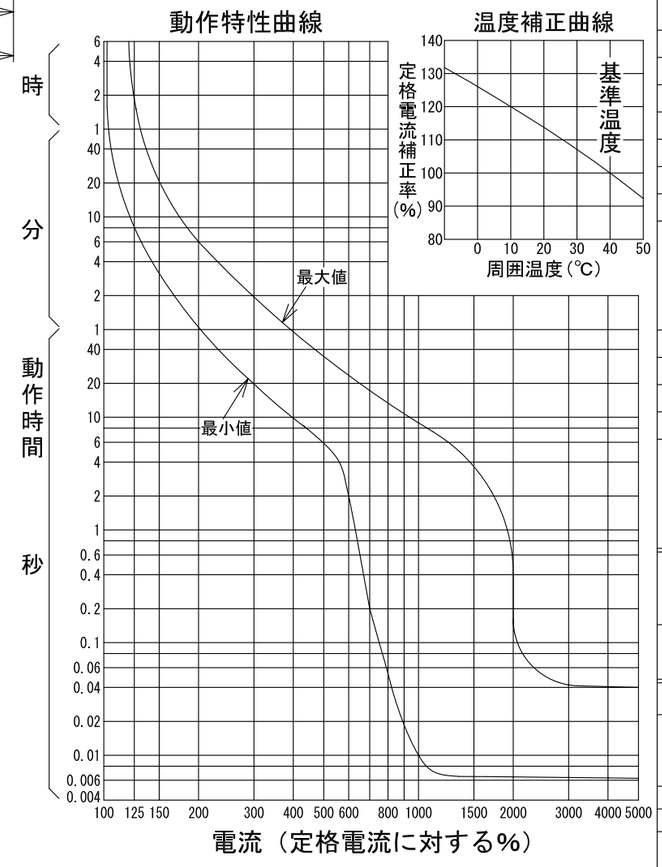

型　式	GB-62EC
フレーム	60AF
極数(P)・素子数(E)	2P・2E
定格電圧 (V)	100-200
定格電流 (A)	60
最大動作時間	0.1秒
定格感度電流	15mA・30mA・100mA
定格遮断容量 (kA)	
AC 100V	5
AC 100V/200V	
AC 200V	5
AC 415V	
引き外し方式	熱動電磁
標準接続方式	線押え方式(圧着端子使用可能)
基準周囲温度	40℃
重量 (kg)	0.26
備　考	JIS C 8201-2-2 附属書2 (JIS Q 1000に基づく自己適合宣言)
御納入先	

日付		受領印		数量	

承認	検図	製図	設計
今本	馬場	小笹	高倉

年月日	三角法	
H18.02.24		D20-2P62EC1

テンパール工業株式会社

C-08-08