漏電遮断器　表面形

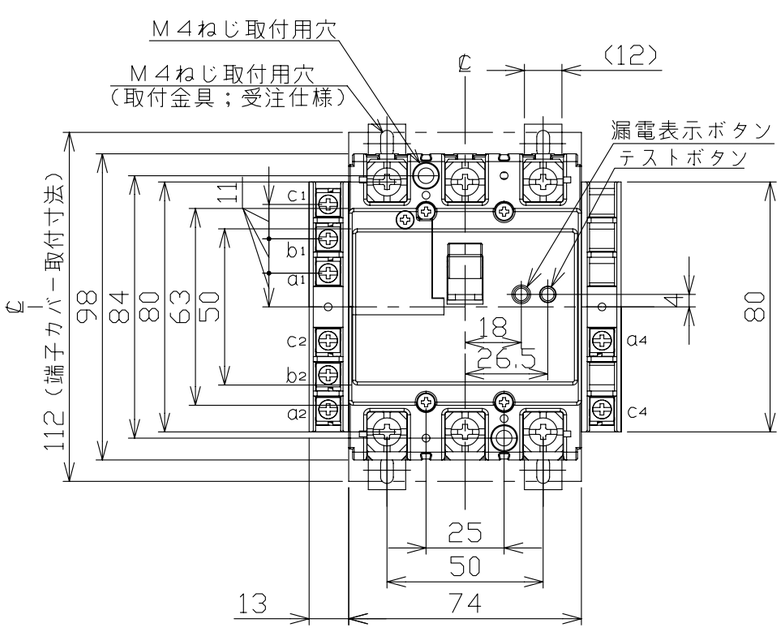

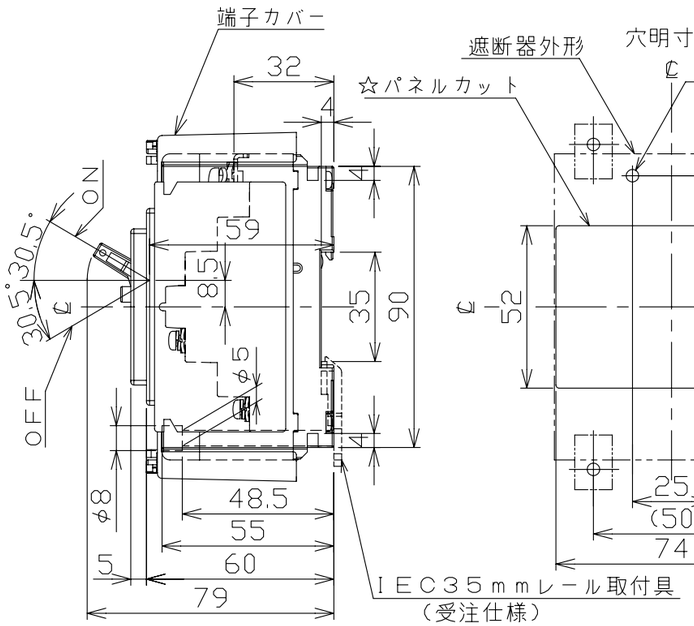

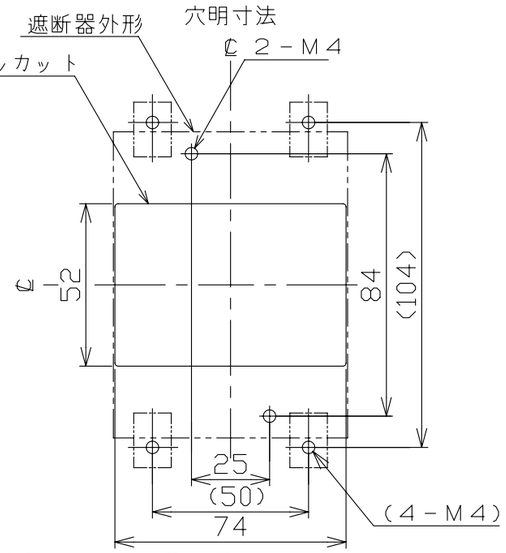

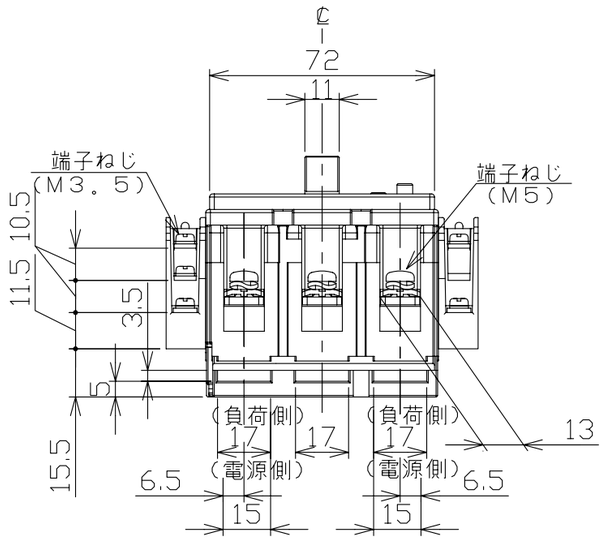

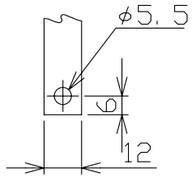

導帯加工図
（最大）

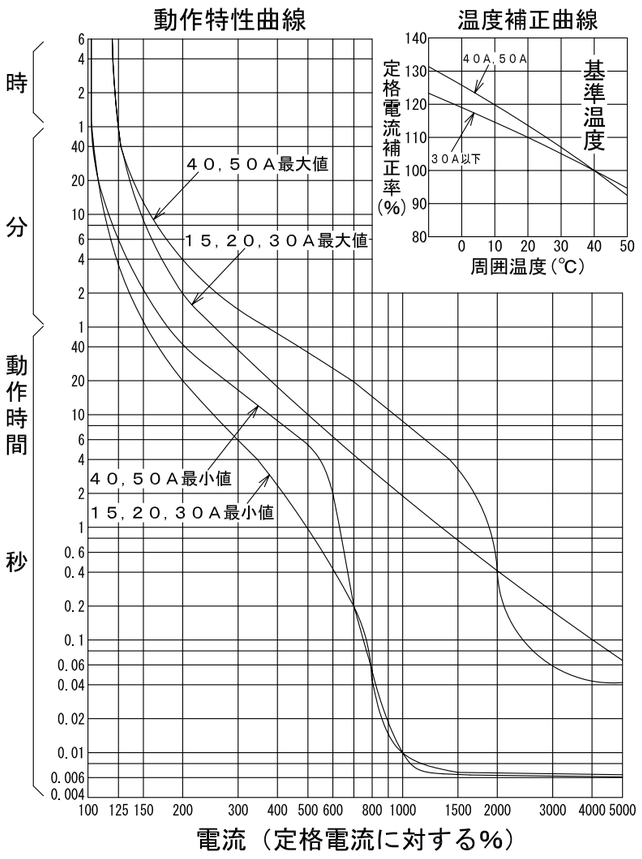

接点仕様

種類	適用仕様	COM	N.C	N.O
AL	AX＋AL，AX＋AL＋TBL	a1	b1	c1
	AL＋TBL	a2	b2	c2
	AL	a2	b2	c2
AX	AX＋AL，AX＋AL＋TBL AX＋TBL	a2	b2	c2
	AX	a2	b2	c2
TBL	TBLに関係する全て	a4	－	c4

注．この寸法図は、1．補助スイッチ仕様（左極側端子台のみ）
2．警報スイッチ仕様（左極側端子台のみ）
3．補助＋警報スイッチ仕様（左極側端子台のみ）
4．補助＋テストボタンリード線引出し仕様
5．警報＋テストボタンリード線引出し仕様
6．補助＋警報＋テストボタンリード線引出し仕様
7．テストボタンリード線引き出し仕様（右極側端子台のみ）
のうちいずれか１つに適用する。

型式	GB－53KC
フレーム	50AF
極数(P)・素子数(E)	3P・3E
定格電圧（V）	100－200
定格電流（A）	15，20，30，40，50
最大動作時間	0.1秒
定格感度電流	15mA・30mA・100mA（15Aは不可）
定格遮断容量（kA）	
AC 100V	5
AC 100V/200V	
AC 200V	5
AC 415V	
引き外し方式	熱動電磁
標準接続方式	線押え方式（圧着端子使用可能）
基準周囲温度	40℃
重量（kg）	(端子台1つの場合)0.47（端子台2つの場合)0.51
備考	JIS C 8201-2-2 附属書2 （JIS Q 1000に基づく自己適合宣言）
御納入先	

日付		受領印		数量	

承認	検図	製図	設計
今本	馬場	若宮	高倉

年月日　H18.5.26
三角法
E40-3P53KC3
テンパール工業株式会社

B-08-08