漏電遮断器　裏面形

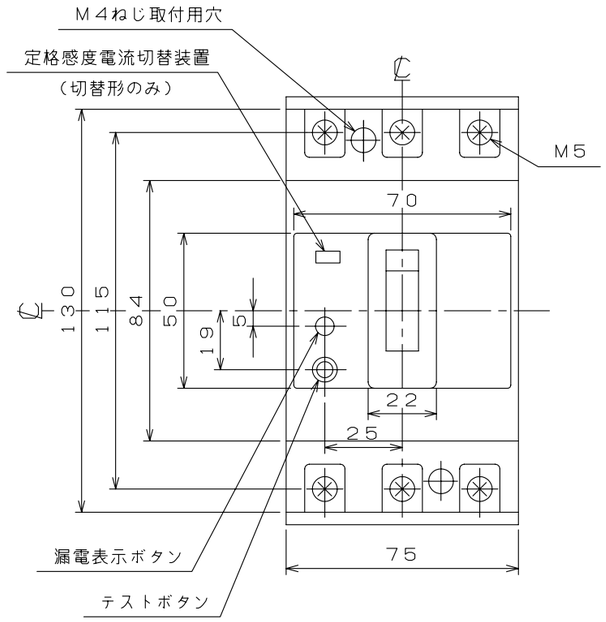

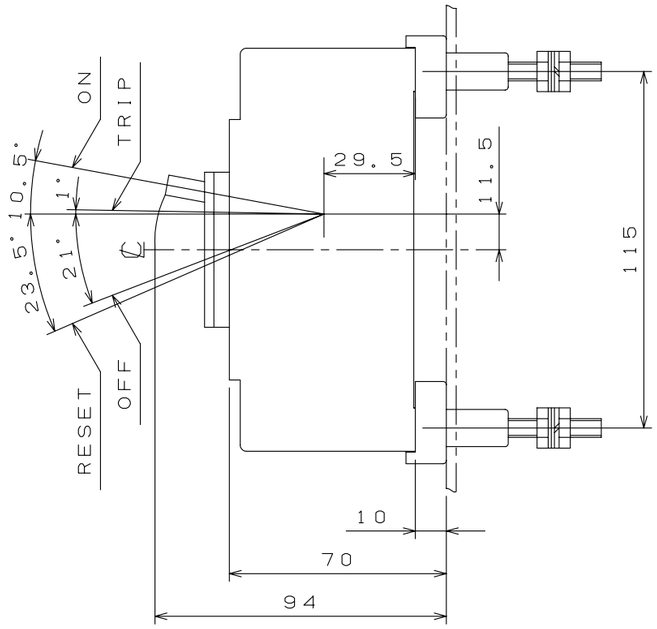

穴明寸法

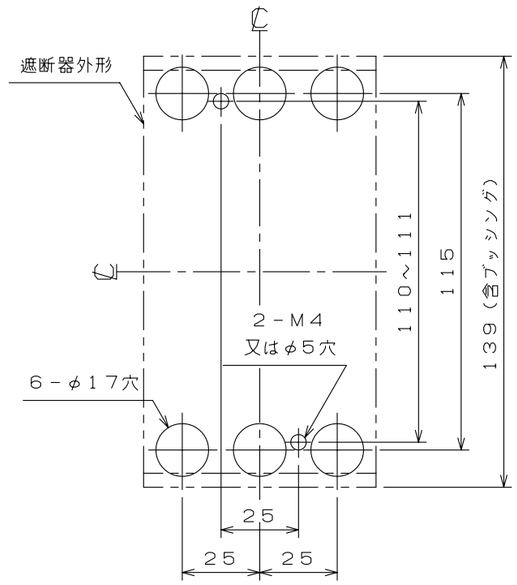

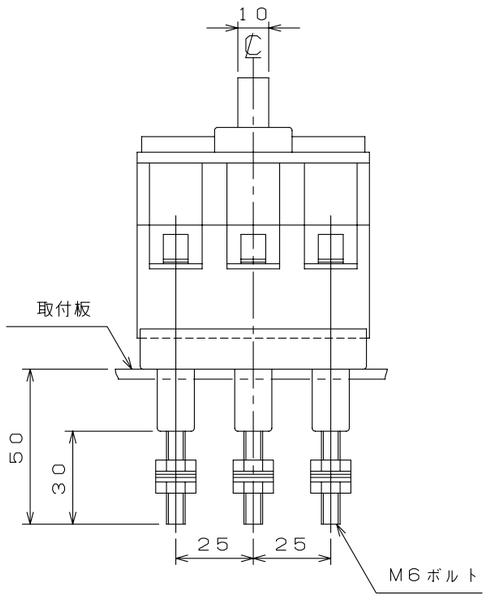

動作特性曲線

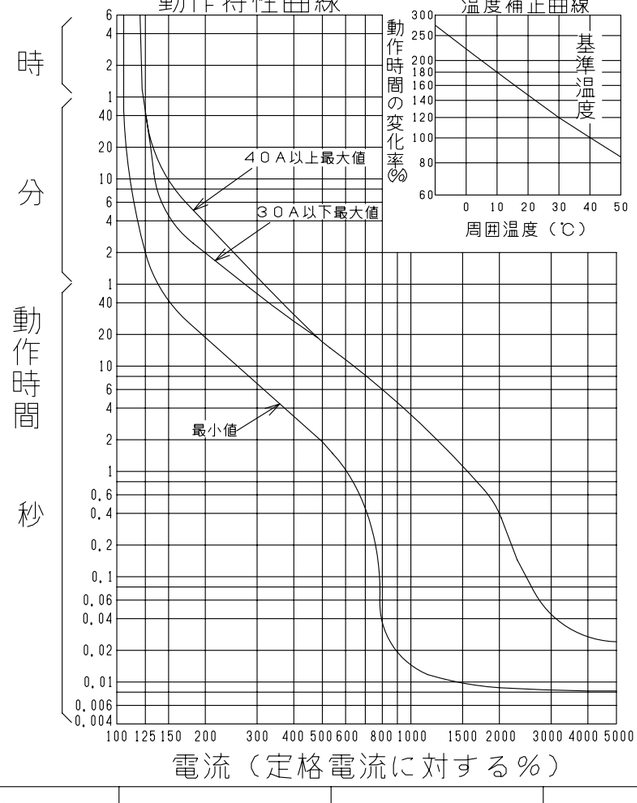

型　式		GB-53FKA
フレーム		50AF
極数(P)・素子数(E)		3P・3E
定格電圧（V）		200-440
定格電流（A）		5, 10, 15, 20, 30, 40, 50
最大動作時間		0.1秒
定格感度電流		30mA, 100/200/500mA
定格遮断容量（kA）		
AC	100V	
	100V/200V	
	200V	3.5
	440V	1.0
引き外し方式		完全電磁
標準接続方式		丸スタッド方式
基準周囲温度		40℃
重量（kg）		1.1
備　考		JIS C 8201-2-2 附属書2 （JIS Q 1000に基づく自己適合宣言）
御納入先		

日付		受領印		数量	

承認	検図	製図	設計
森田	青木	長友	青木

年月日	三角法	
H05.08.10		GB-53FKA02

テンパール工業株式会社

A-08-09