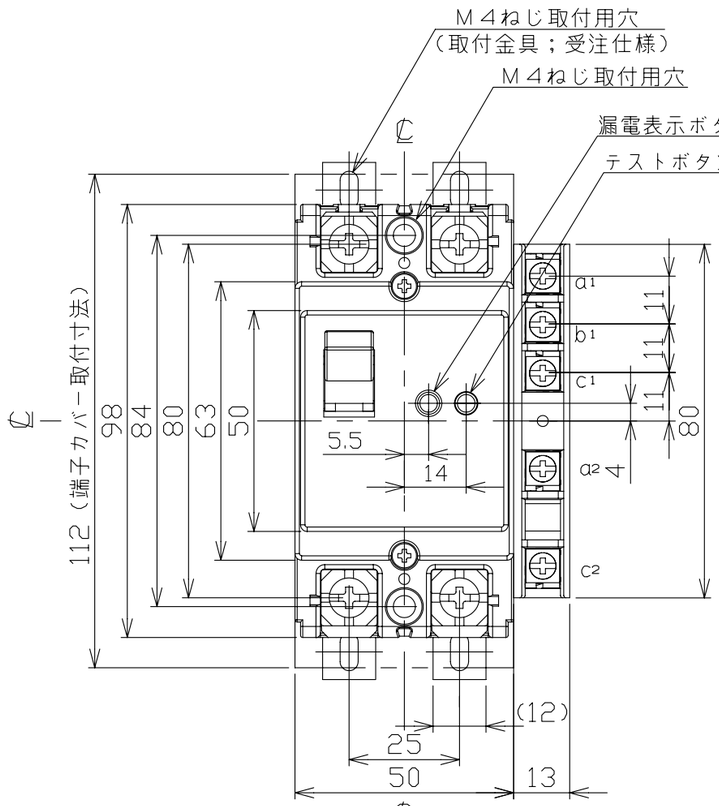

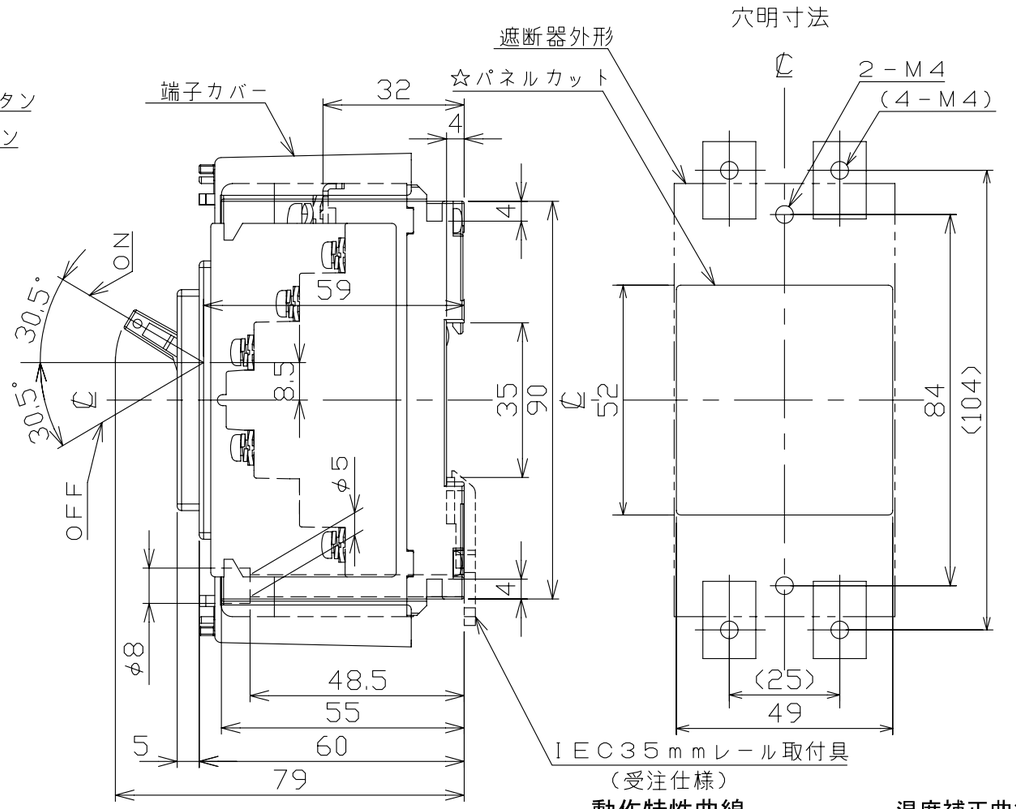

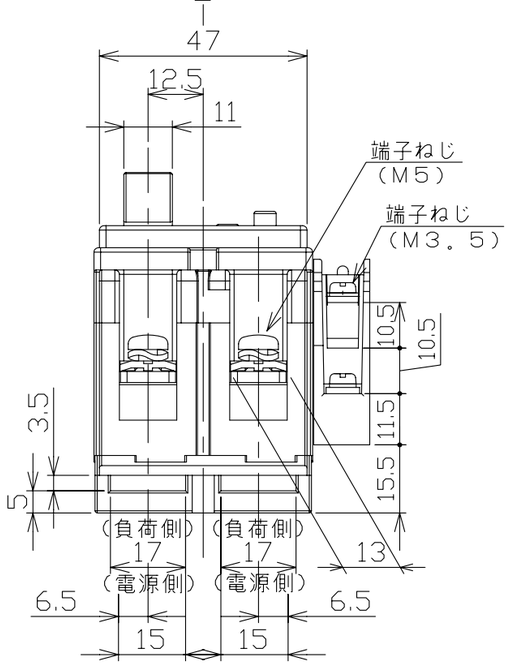

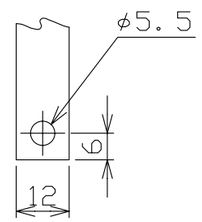

導帯加工図
（最大）

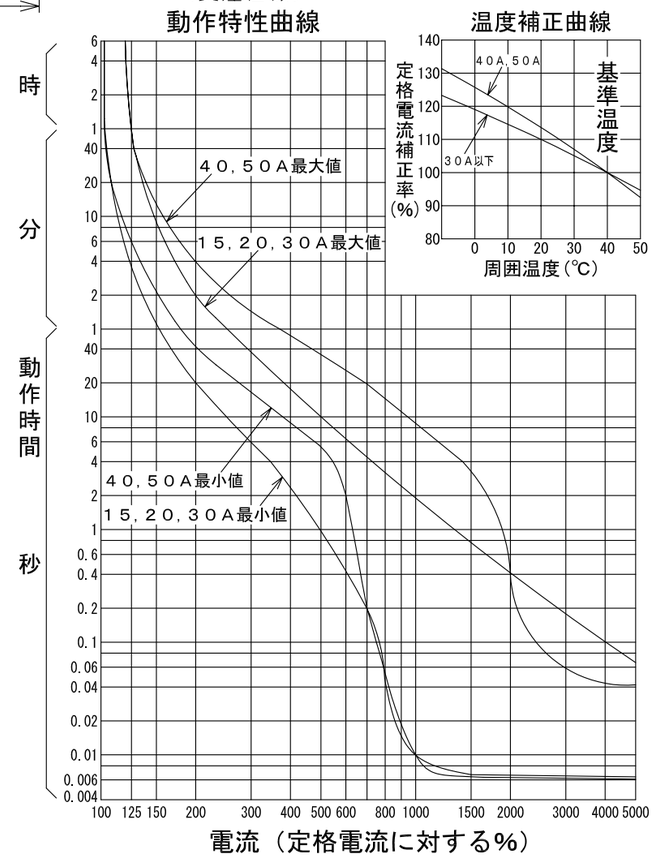

漏電遮断器　表面形

接点仕様

種類	適用仕様	COM	N.C	N.O
AL	ALに関係する全て	a1	b1	c1
AX	AXに関係する全て	a1	b1	c1
TBL	TBLに関係する全て	a2	－	c2

注。この寸法図は、１。補助スイッチ仕様
２。警報スイッチ仕様
３。補助＋テストボタンリード線引出し仕様
４。警報＋テストボタンリード線引出し仕様
５。テストボタンリード線引出し仕様
のうちいずれか１つに適用する。

型式	GB－52KC
フレーム	50AF
極数(P)・素子数(E)	2P・2E
定格電圧（V）	100－200
定格電流（A）	15，20，30，40，50
最大動作時間	0.1秒
定格感度電流	15mA・30mA・100mA（15Aは不可）
定格遮断容量（kA）	
AC 100V	5
AC 100V/200V	
AC 200V	5
AC 415V	
引き外し方式	熱動電磁
標準接続方式	線押え方式（圧着端子使用可能）
基準周囲温度	40℃
重量（kg）	0.35
備考	JIS C 8201-2-2 附属書2（JIS Q 1000に基づく自己適合宣言）
御納入先	

日付		受領印		数量	

承認	検図	製図	設計
今本	馬場	若宮	高倉

年月日　三角法　D211-2P52KC3
H18.5.26
テンパール工業株式会社

B-08-08