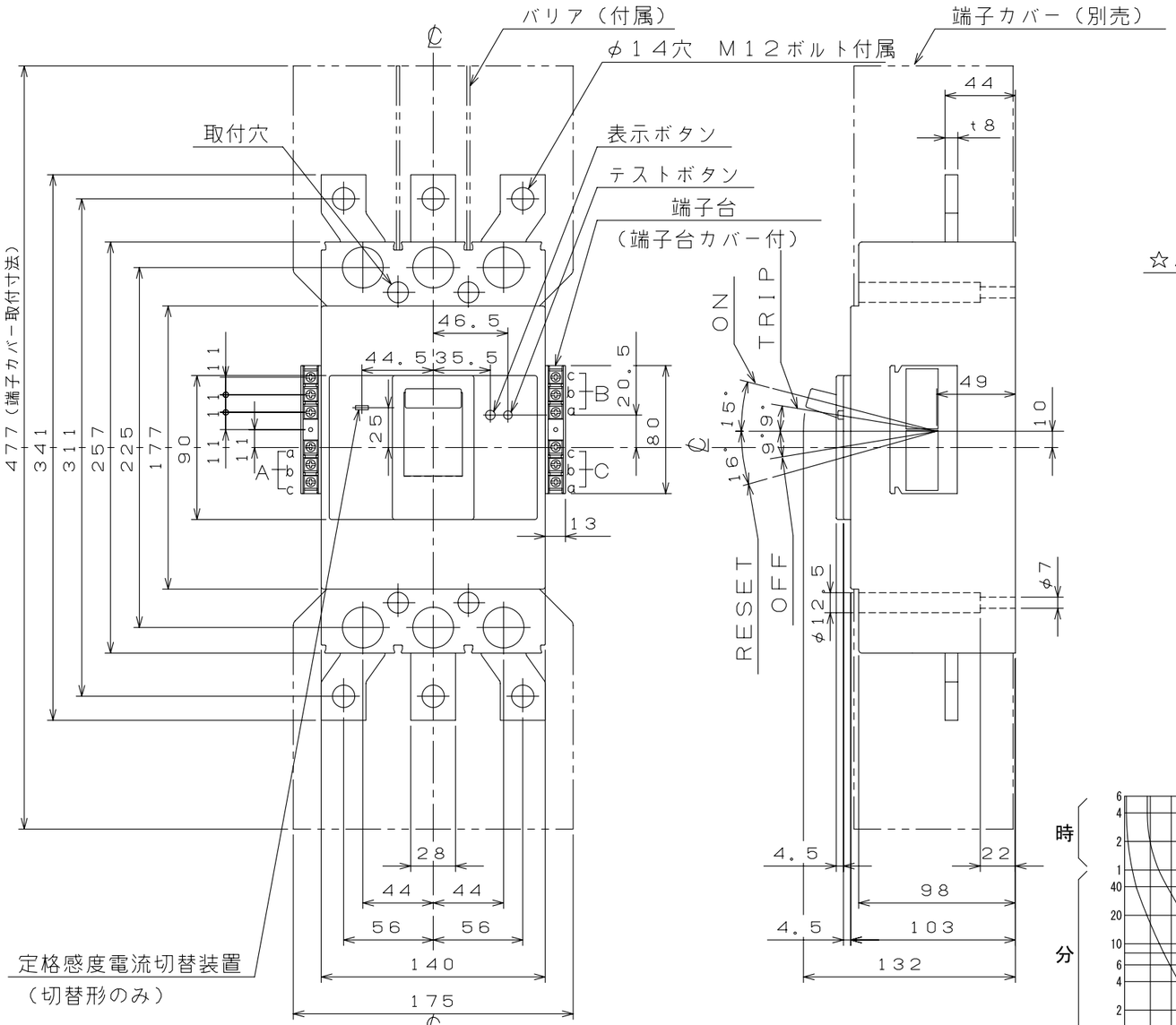

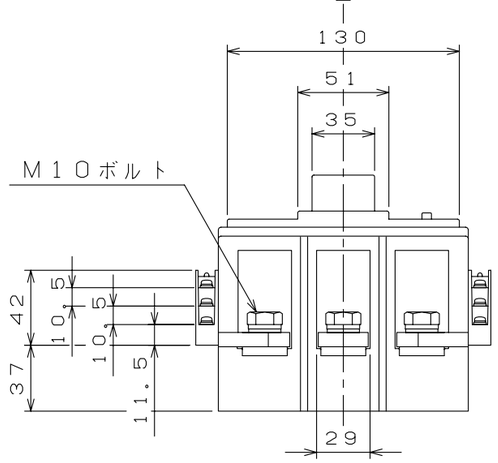

穴明寸法

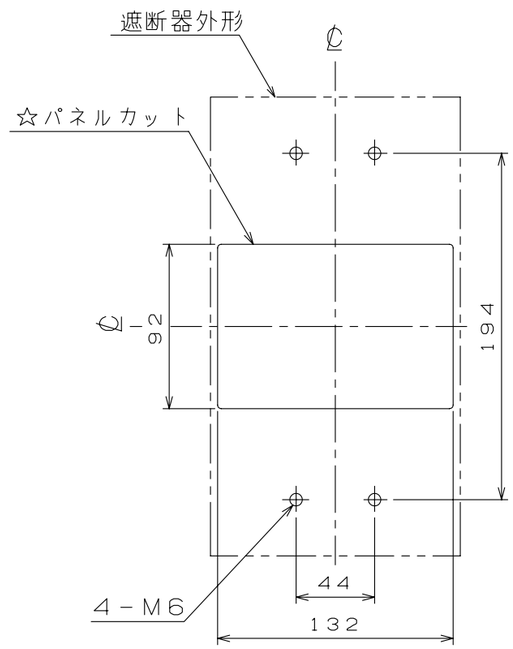

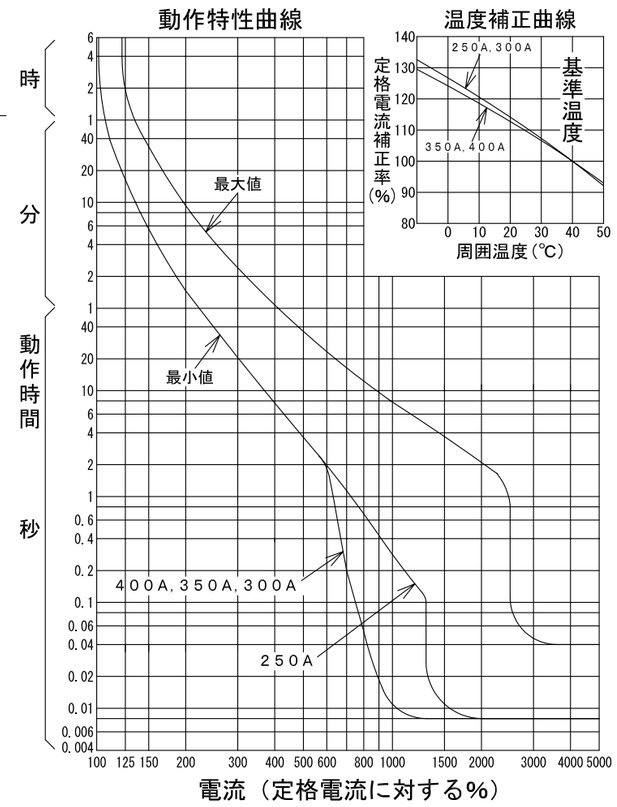

漏電遮断器　表面形

仕様	接点 N.O	接点 N.C	接点 COM
補助スイッチ　AX	a	b	c
警報スイッチ　AL	a	b	c
テストボタンリード線引出し　TBL	a	－	c

仕様	端子台 A	端子台 B	端子台 C
1.AX	－	－	AX
2.AL	－	－	AL
3.TBL	－	－	TBL
4.AX+AL	AX	－	AL
5.AX+TBL	AX	－	TBL
6.AL+TBL	－	AL	TBL
7.AX+AL+TBL	AX	AL	TBL

注．この寸法図は上記7仕様の内、いずれか1つの仕様に適用する。

型　式	GB-403EA
フレーム	400AF
極数(P)・素子数(E)	3P・3E
定格電圧（V）	200-415
定格電流（A）	250, 300, 350, 400
最大動作時間	0.1秒
定格感度電流	30, 100/200/500mA
定格遮断容量（kA）	
AC 100V	
AC 100V/200V	
AC 200V	50
AC 415V	25
引き外し方式	熱動電磁
標準接続方式	バー端子方式
基準周囲温度	40℃
重量（kg）	5.2
備　考	JIS C 8201-2-2 附属書2（JIS Q 1000に基づく自己適合宣言）
御納入先	

日付		受領印		数量	

承認	検図	製図	設計
後藤	乗石	内藤稔	西野

年月日	三角法	
H11 3 11	1/3.5	E35-3P403EA53

テンパール工業株式会社

A-08-09