漏電遮断器　裏面形

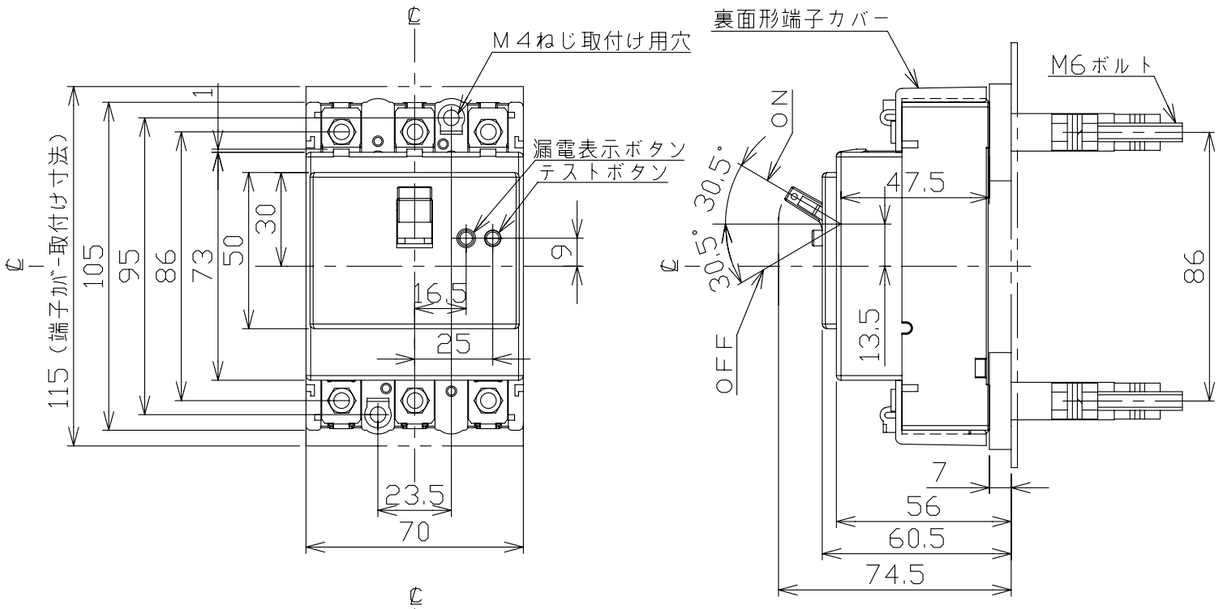

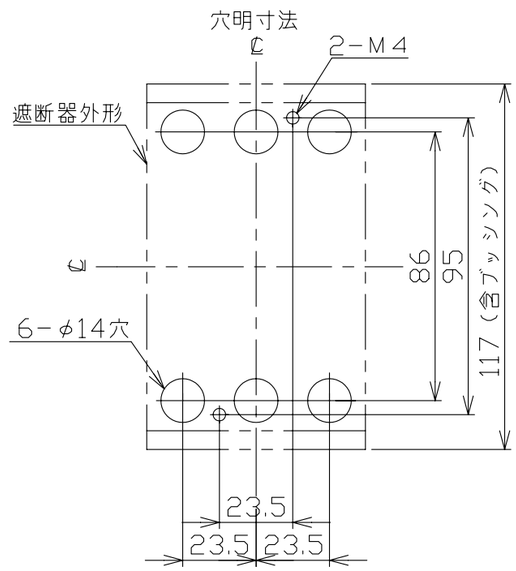

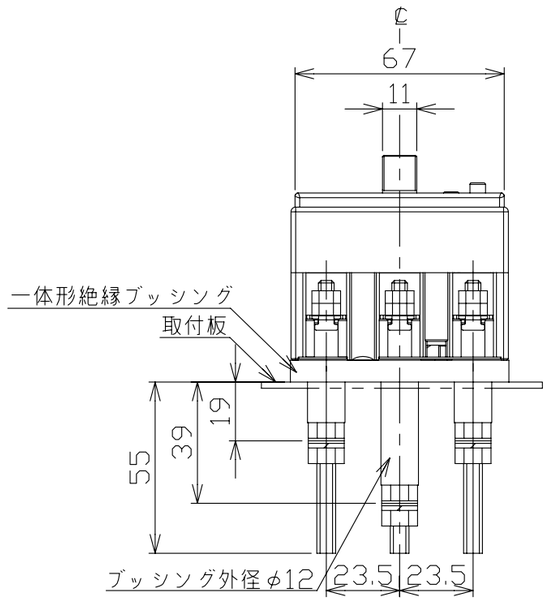

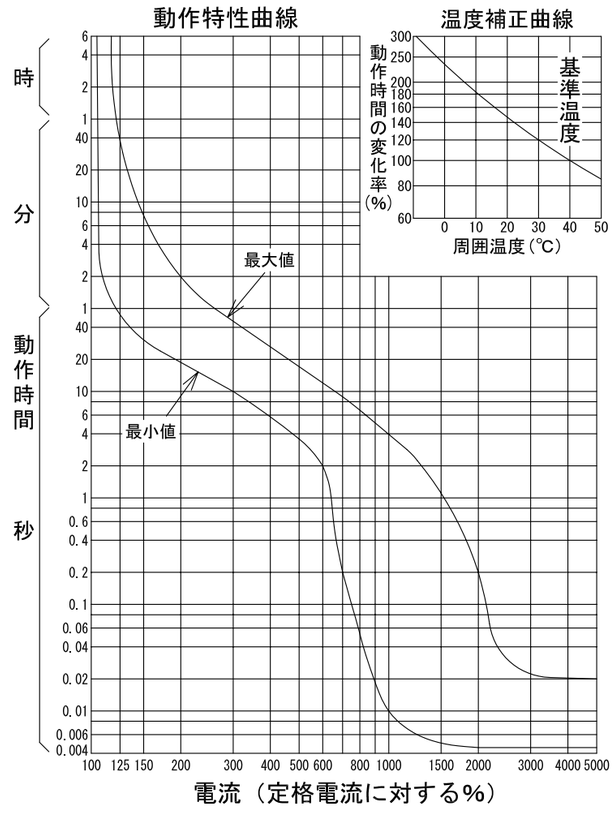

型　式	GB−3MEC
フレーム	30AF
極数(P)・素子数(E)	3P・3E
定格電圧（V）	100−200
定格電流（A）	1.3，2.6，4.2，5.5，7.4 10，15，20，25，30
最大動作時間	0.1秒
定格感度電流	15mA・30mA
定格遮断容量（kA）	
AC 100V	5
AC 100V/200V	
AC 200V	5
AC 415V	
引き外し方式	完全電磁
標準接続方式	丸スタッド方式
基準周囲温度	40℃
重量（kg）	0.59
備　考	JIS C 8201-2-2 附属書2 （JIS Q 1000に基づく自己適合宣言）
御納入先	

日付		受領印		数量	

承認	検図	製図	設計
今本	馬場	小笹	高倉

年月日	三角法	
H18.02.28		E39-3P33MEC2
テンパール工業株式会社		

A-08-08