漏電遮断器　表面形

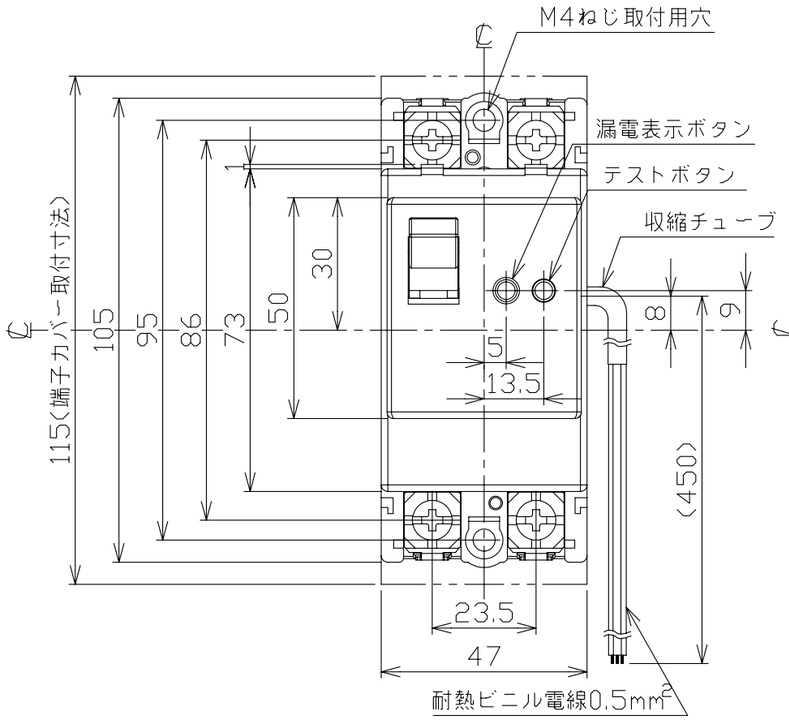

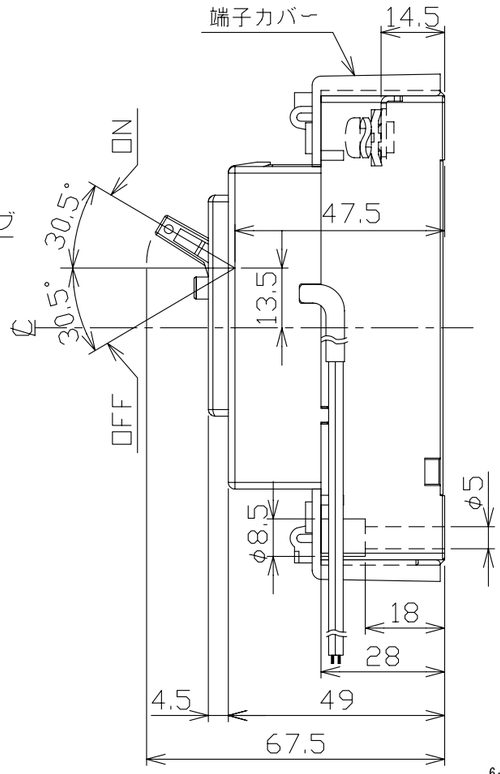

穴明寸法

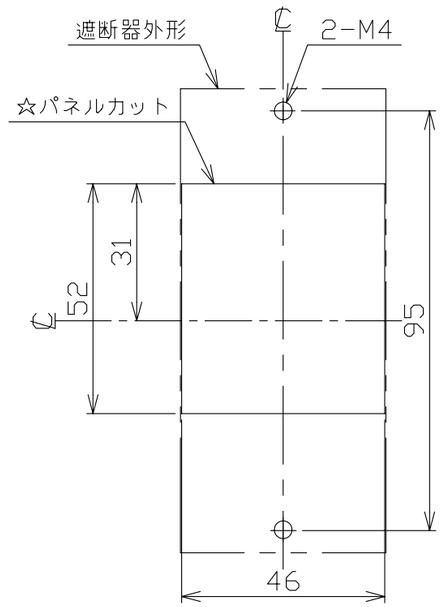

仕　様	電線の色			電線の本数	収縮チューブ
	a接点	b接点	COM		
補助スイッチ　AX	黒	赤	白	3	φ4
警報スイッチ　AL	黒	赤	白	3	φ4
テストボタンリード線引出し仕様 TBL			青	2	φ3

注. この寸法図は、1. 補助スイッチ仕様
2. 警報スイッチ仕様
3. テストボタンリード線引出し仕様
のうちいずれか1つに適用する。

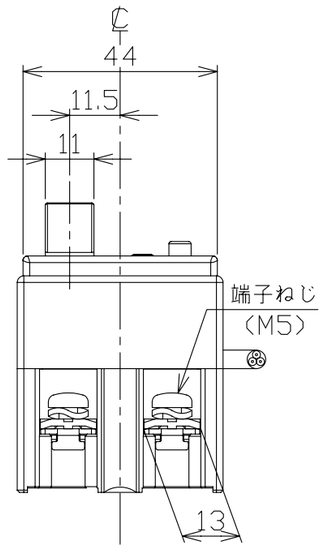

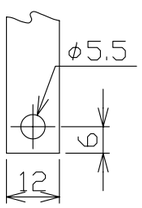

導帯加工図
(最大)

動作特性曲線

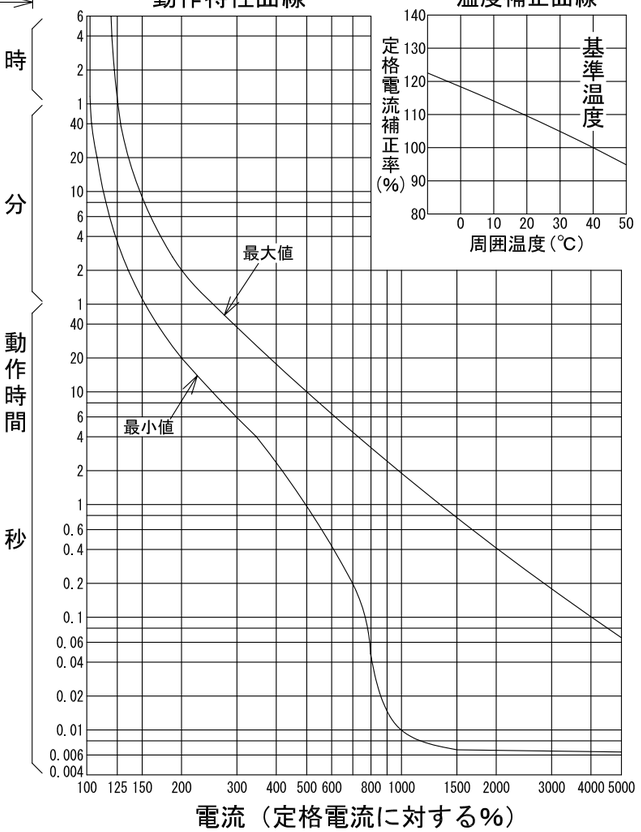

温度補正曲線

型　式	GB-32EC
フレーム	30AF
極数(P)・素子数(E)	2P・2E
定格電圧（V）	100-200
定格電流（A）	15,20,30
最大動作時間	0.1秒
定格感度電流	15mA・30mA・100mA（15Aは不可）
定格遮断容量（kA）	
AC 100V	5
AC 100V/200V	
AC 200V	5
AC 415V	
引き外し方式	熱動電磁
標準接続方式	線押え方式（圧着端子使用可能）
基準周囲温度	40℃
重量（kg）	0.25
備　考	JIS C 8201-2-2 附属書2 (JIS Q 1000に基づく自己適合宣言)
御納入先	

日付		受領印		数量	

承認	検図	製図	設計
今本	馬場	長友	高倉

年月日	三角法	
2006.05.31		D20-2P32EC4

テンパール工業株式会社

B-08-08