漏電遮断器

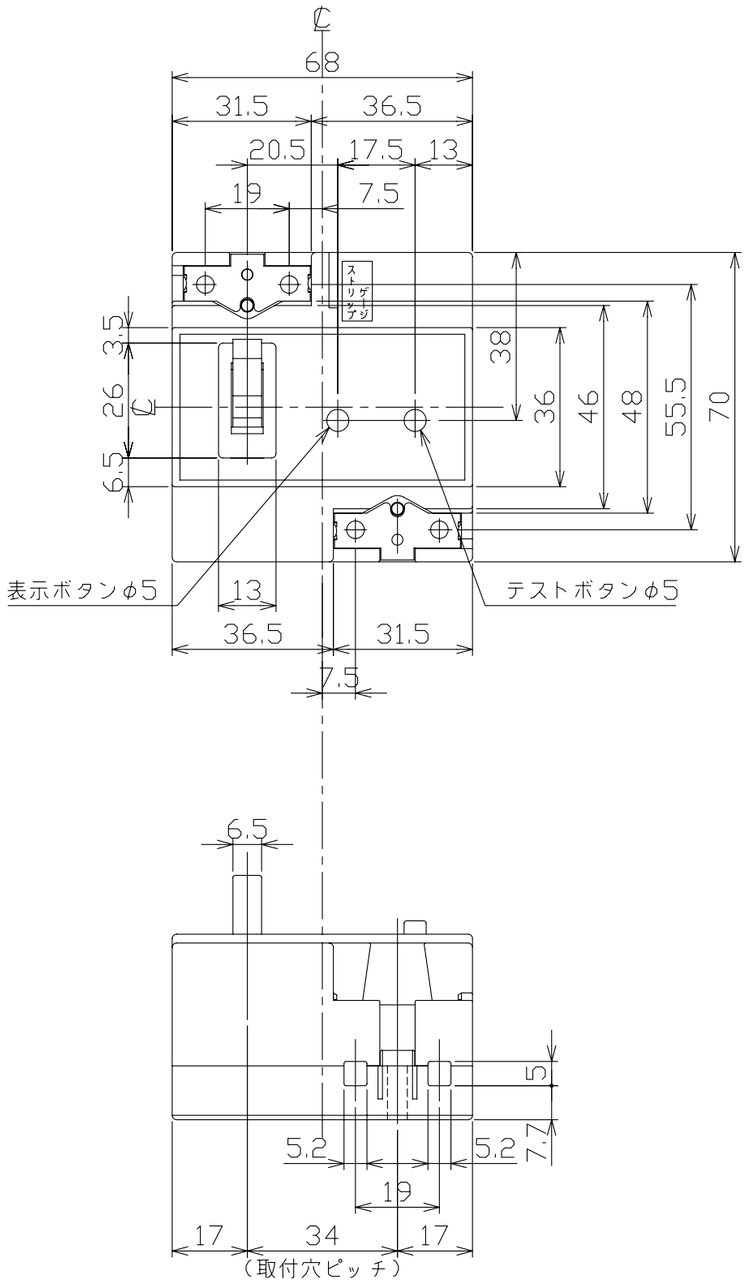

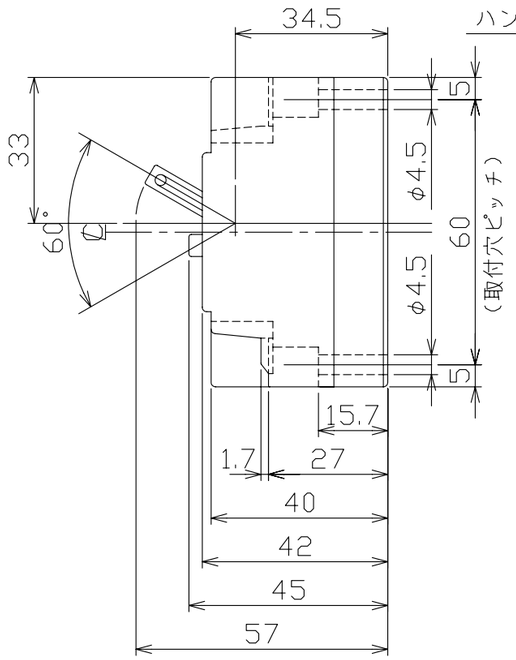

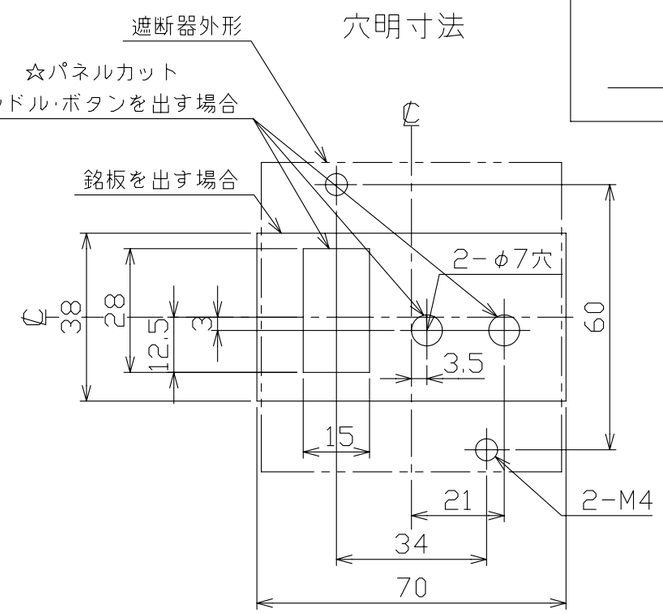

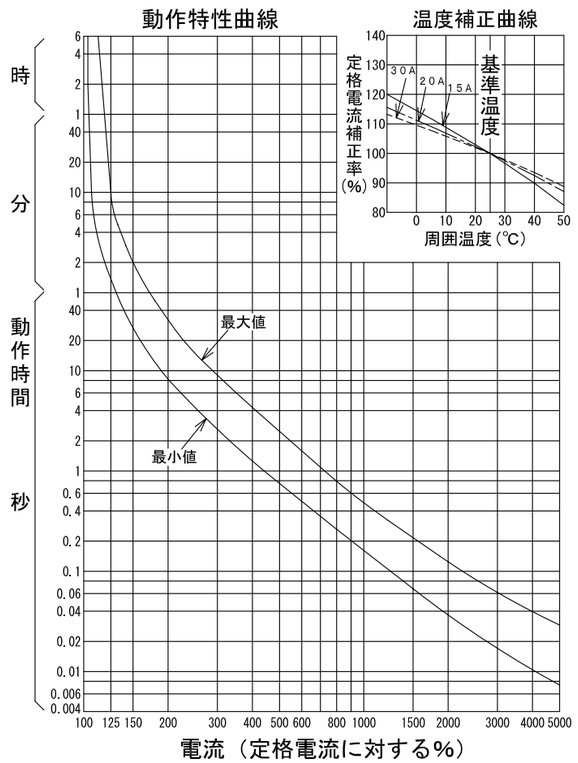

型　式	GB-2EA
フレーム	30AF
極数(P)・素子数(E)	2P・2E
定格電圧 (V)	100-100/200-200
定格電流 (A)	15, 20, 30
最大動作時間	0.1秒
定格感度電流	15mA, 30mA
定格遮断容量 (kA)	
AC 100V	1.5
AC 100V/200V	1.5
AC 200V	1.0
AC 415V	
引き外し方式	熱　動
標準接続方式	ソルダレス端子方式(当座金付)
基準周囲温度	25℃
重量 (kg)	0.18
備　考	JIS C 8222 附属書2 (JIS Q 1000に基づく自己適合宣言)
御納入先	
日付	受領印	数量

承認	検図	製図	設計
今本	馬場	高見	高見

年月日	三角法	
H14.02.25		D13-2P0000

テンパール工業株式会社

A-08-08