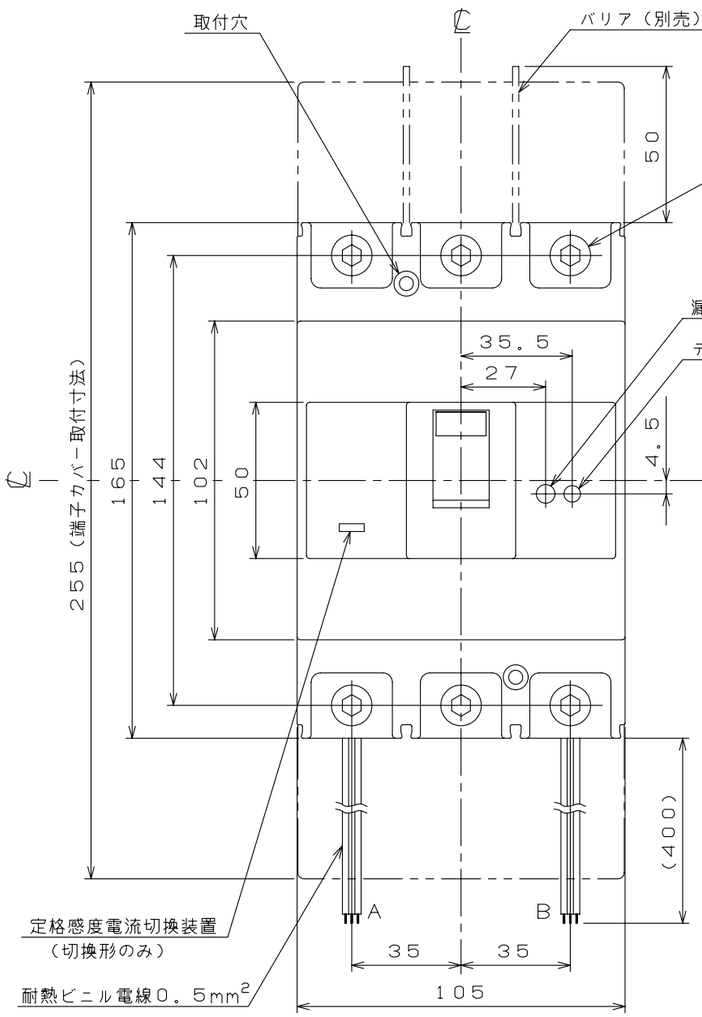

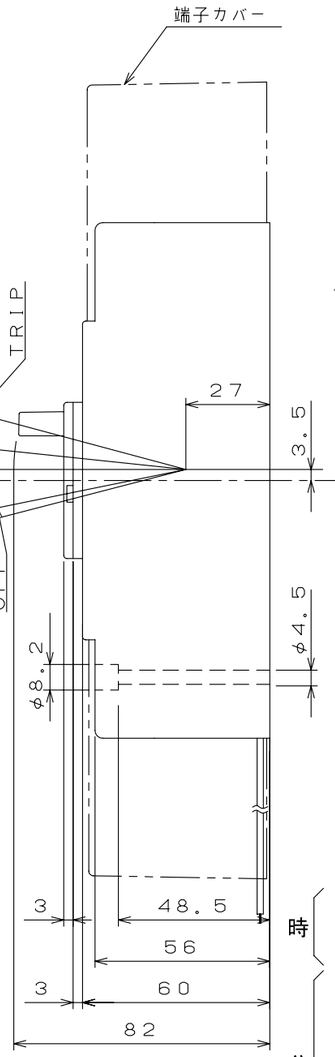

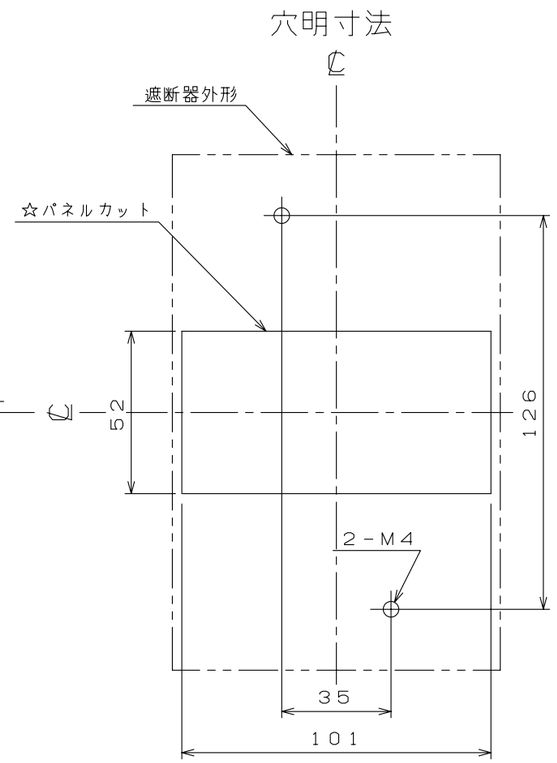

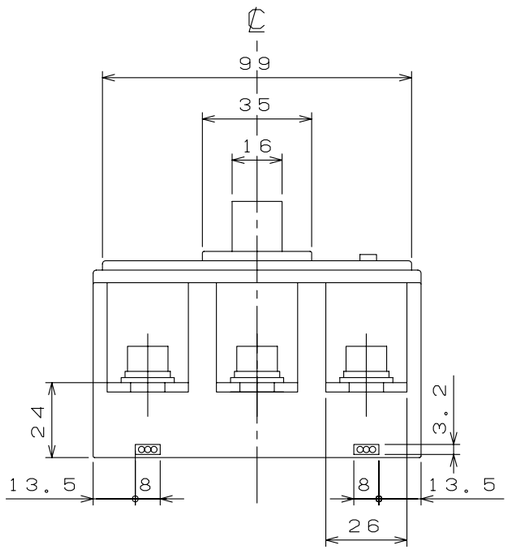

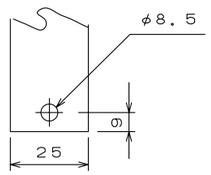

導帯加工図
（最大）

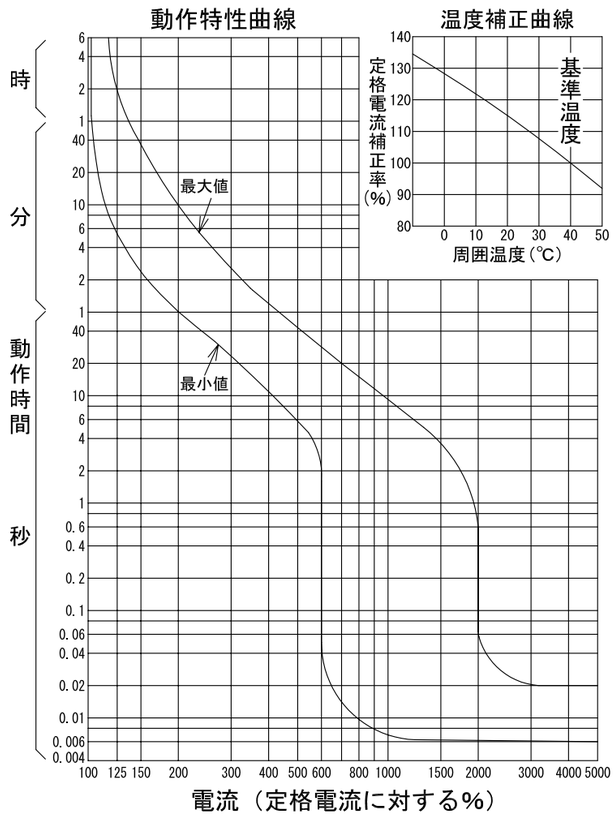

漏電遮断器　表面形

仕様	電線の色			電線の本数
	α接点	b接点	COM	
補助スイッチ　AX	黒	赤	白	3
警報スイッチ　AL	黒	赤	白	3
テストボタンリード線引出し　TBL			青	2

仕様	リード線	
	A	B
1．AX	－	AX
2．AL	－	AL
3．AX＋AL	AX	AL
4．AX＋TBL	AX	TBL
5．AL＋TBL	TBL	AL
6．TBL	－	TBL

注．この寸法図は、1．補助スイッチ仕様
2．警報スイッチ仕様
3．補助＋警報仕様
4．補助＋テストボタンリード線引出し仕様
5．警報＋テストボタンリード線引出し仕様
6．テストボタンリード線引出し仕様
のうちいずれか1つに適用する。

型　式	GB－253EA
フレーム	250AF
極数(P)・素子数(E)	3P・3E
定格電圧（V）	200－415
定格電流（A）	250
最大動作時間	0．1秒
定格感度電流	30mA，100／200／500mA
定格遮断容量（kA）	
AC 100V	
AC 100V／200V	
AC 200V	35
AC 415V	18
引き外し方式	熱動電磁
標準接続方式	圧着端子方式（圧着端子付属）
基準周囲温度	40℃
重量（kg）	1．6
備　考	JIS C 8201－2－2 附属書2（JIS Q 1000に基づく自己適合宣言）
御納入先	

日付		受領印		数量	

承認	検図	製図	設計
後藤	日笛	長力	品田

年月日	三角法	
H09．12．25	1／2	E34－3P253EA43

テンパール工業株式会社

A－08－09