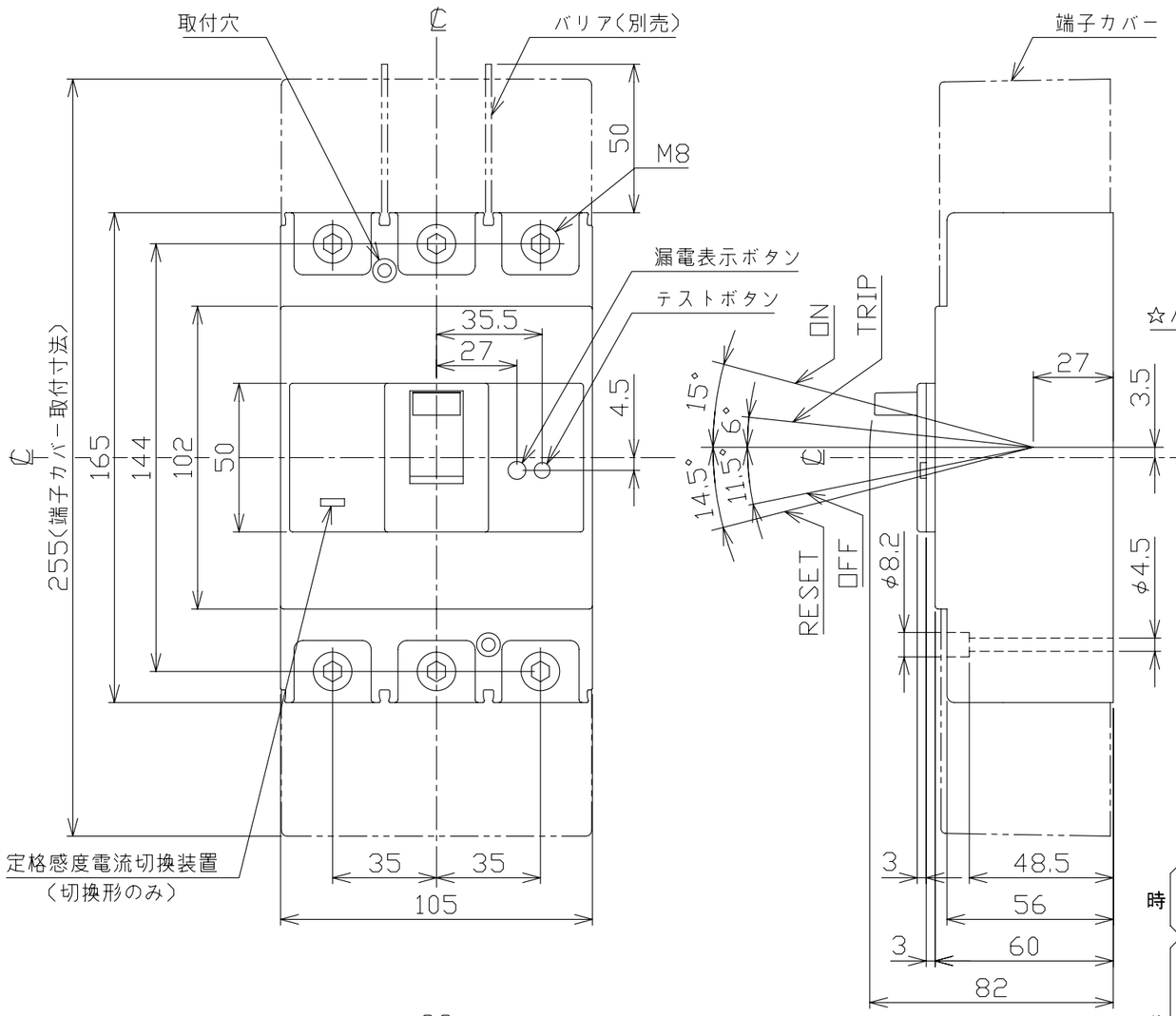

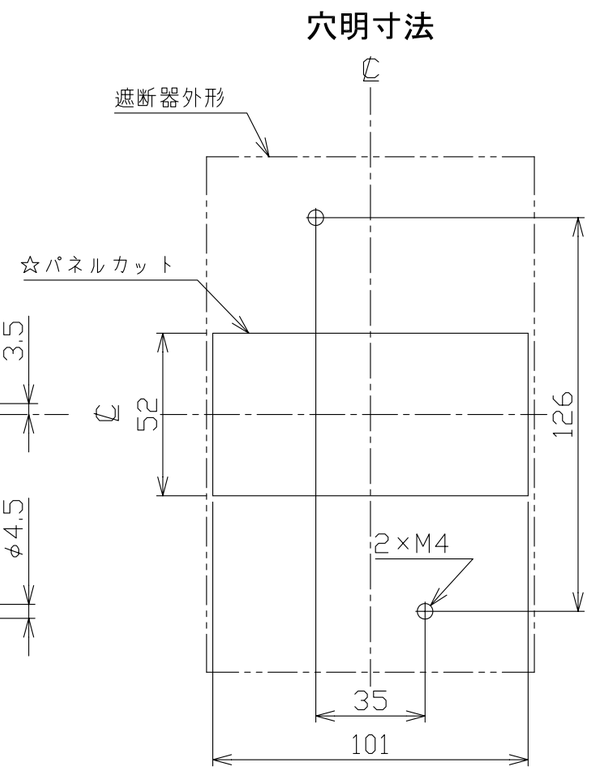

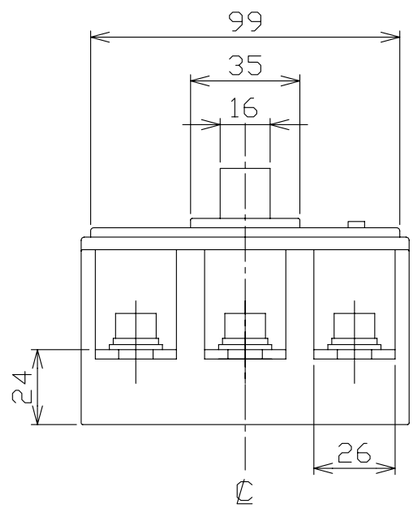

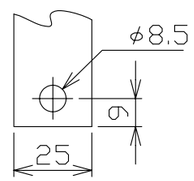

導帯加工図
(最大)

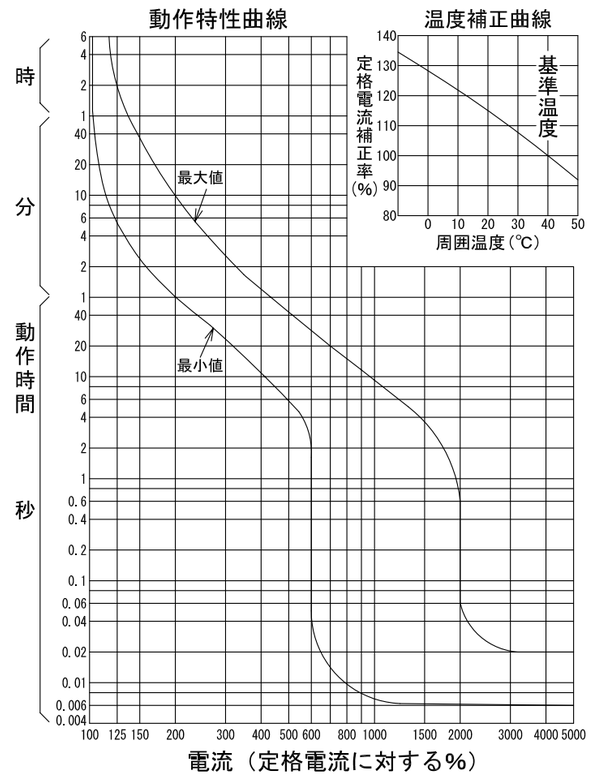

漏電遮断器　表面形

注.太陽光発電システムなど，系統連系用途でのみ逆接続可能です。それ以外の用途では，電源側，負荷側を逆接続して使用できません。

型　式	GB-253EA
フレーム	250AF
極数(P)・素子数(E)	3P・3E
定格電圧 (V)	200-415
定格電流 (A)	250
最大動作時間	0.1秒
定格感度電流	30mA,100/200/500mA
定格遮断容量 (kA)	
AC 100V	
AC 100V/200V	
AC 200V	35
AC 415V	18
引き外し方式	熱動電磁
標準接続方式	圧着端子方式(圧着端子付属)
基準周囲温度	40℃
重量 (kg)	1.6
備　考	JIS C 8201-2-2 附属書2 (JIS Q 1000に基づく自己適合宣言)
御納入先	

日付		受領印		数量	

承認	検図	製図	設計
今本	林	長友	品田

年月日	三角法	
2002.04.26		E34-3P253EA1

テンパール工業株式会社

B-13-03