漏電遮断器　埋込形

穴明寸法

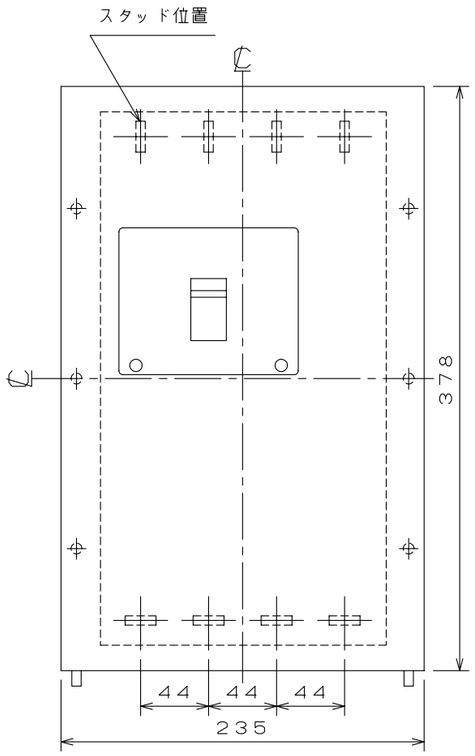

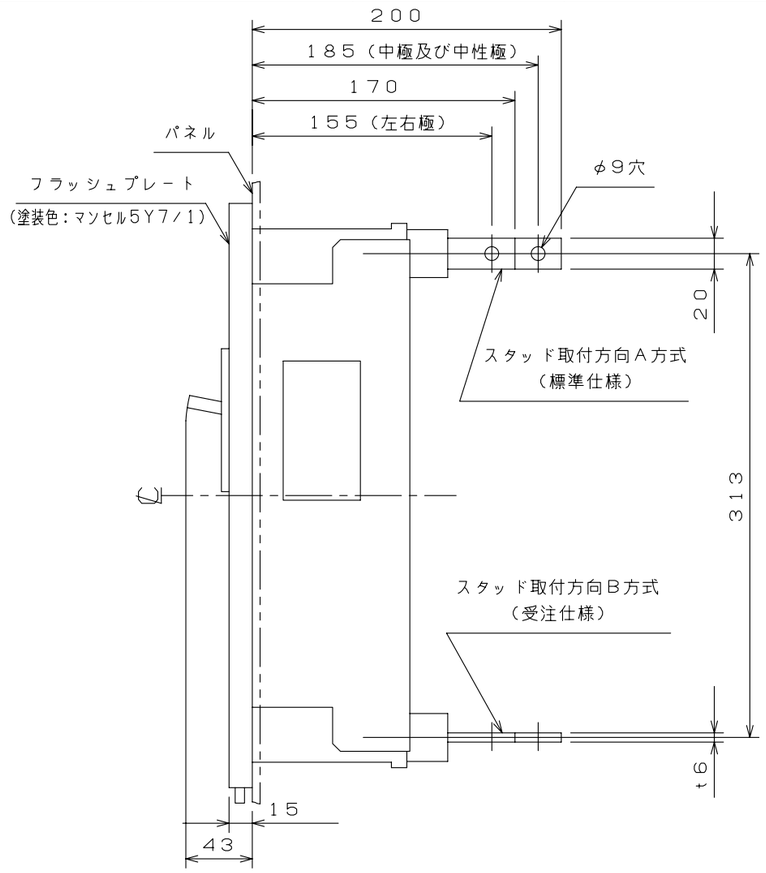

バースタッド方向標準（A方式）で出荷します

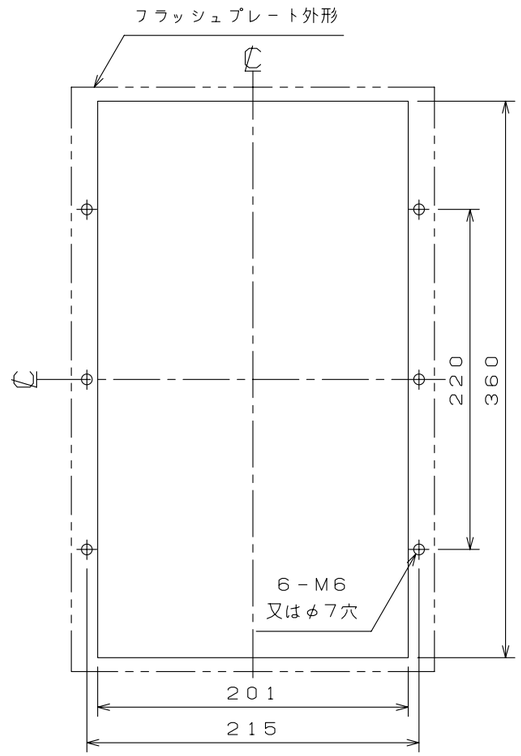

動作特性曲線

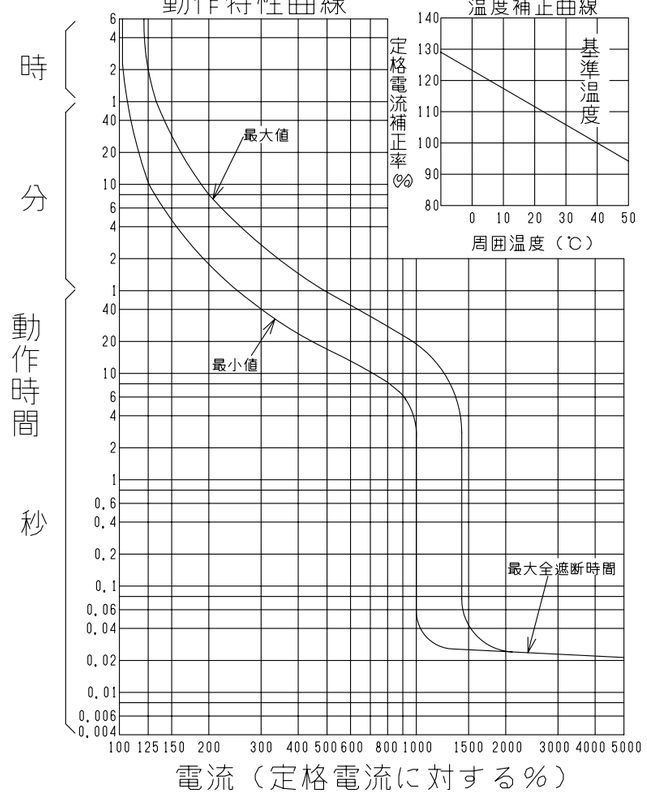

温度補正曲線

型　　式		GB－224A（高速形） GBL－224A（時延形）
フレーム		225AF
極数(P)･素子数(E)		4P・3E
定格電圧（V）		200－440
定格電流（A）		125, 150, 175, 200, 225
高速形	最大動作時間	0.1秒
	定格感度電流	30mA, 100/200/500mA
時延形	最大動作時間	0.45/0.9/1.8秒
	慣性不動作時間	0.1/0.2/0.5秒
	定格感度電流	100/200/500mA
定格遮断容量（kA）		
AC	100V	
	100V/200V	
	200V	85
	440V	42
引き外し方式		熱動電磁
標準接続方式		丸スタッド方式
基準周囲温度		40℃
重量（kg）		14.5
備　考		JIS C 8201-2-2 附属書2 （JIS Q 1000に基づく自己適合宣言）
御納入先		
日付		受領印
数量		

承認	検図	製図	設計
今本	林	長友	青木

年月日	三角法	
H05.08.10		GB-224A03

テンパール工業株式会社

A-08-09