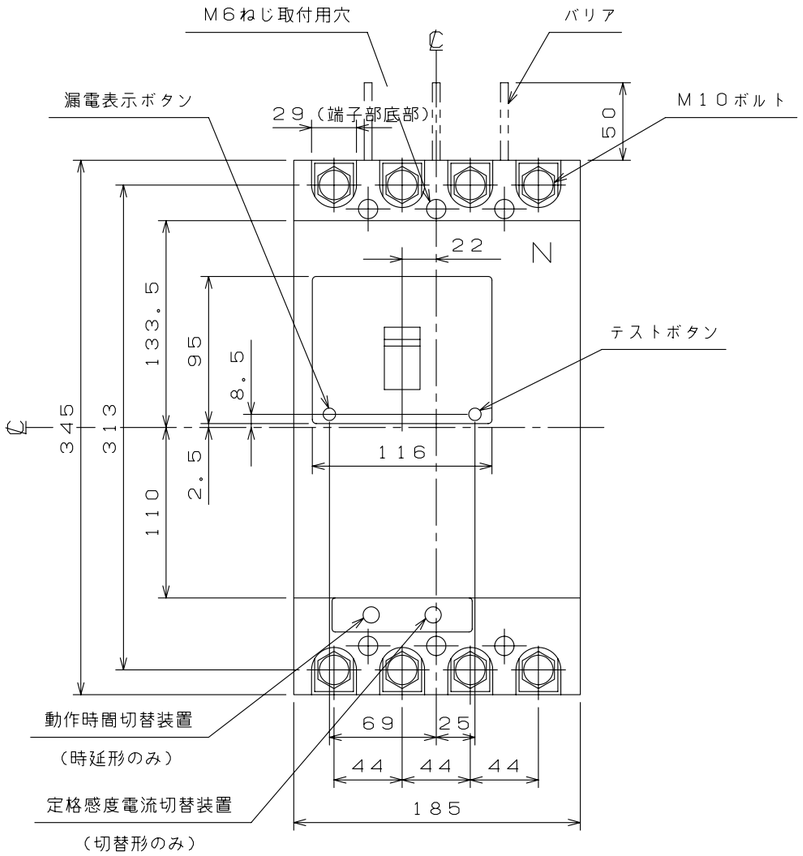

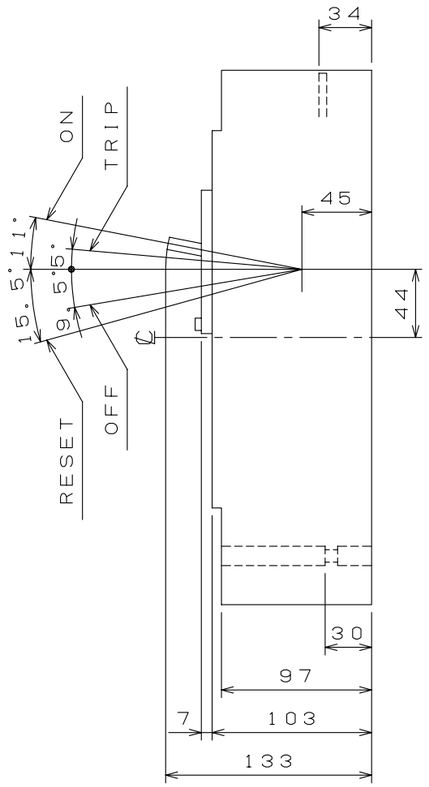

穴明寸法

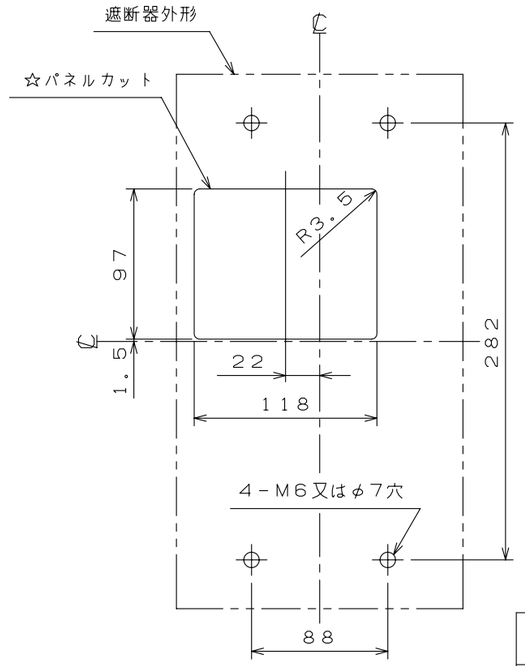

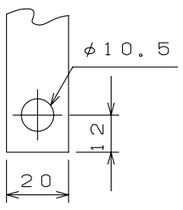

導帯加工図

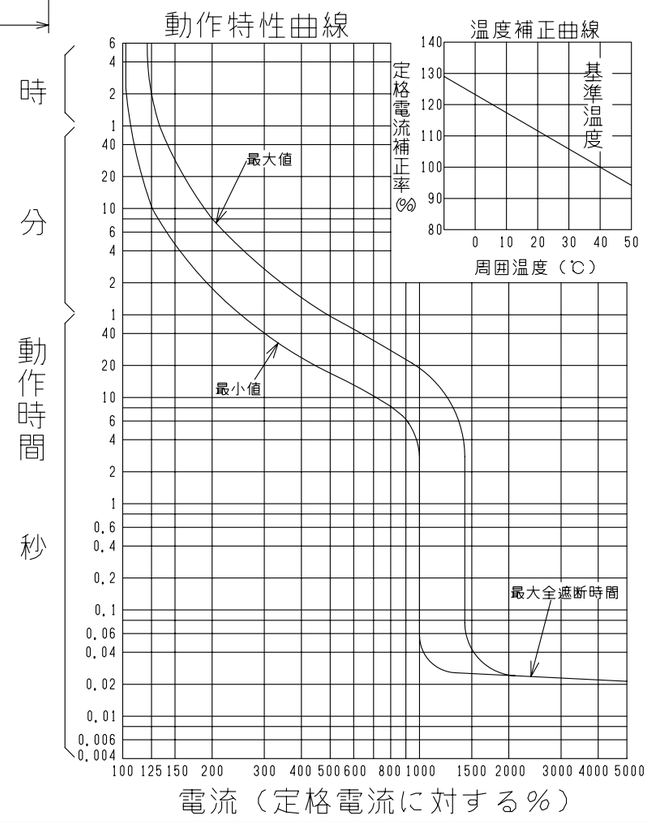

漏電遮断器　表面形

型　式		GB－224A（高速形） GBL－224A（時延形）
フレーム		225AF
極数(P)・素子数(E)		4P・3E
定格電圧（V）		200－440
定格電流（A）		125, 150, 175, 200, 225
高速形	最大動作時間	0.1秒
	定格感度電流	30mA, 100／200／500mA
時延形	最大動作時間	0.45／0.9／1.8秒
	慣性不動作時間	0.1／0.2／0.5秒
	定格感度電流	100／200／500mA
定格遮断容量（kA）		
AC	100V	
	100V/200V	
	200V	85
	440V	42
引き外し方式		熱動電磁
標準接続方式		圧着端子方式
基準周囲温度		40℃
重量（kg）		9.3
備　考		JIS C 8201-2-2 附属書2 （JIS Q 1000に基づく自己適合宣言）
御納入先		

日付		受領印		数量	

承認	検図	製図	設計
今本	林	長友	青木

年月日	三角法	
H05.08.10		GB-224A01

テンパール工業株式会社

A-08-09