漏電遮断器　表面形

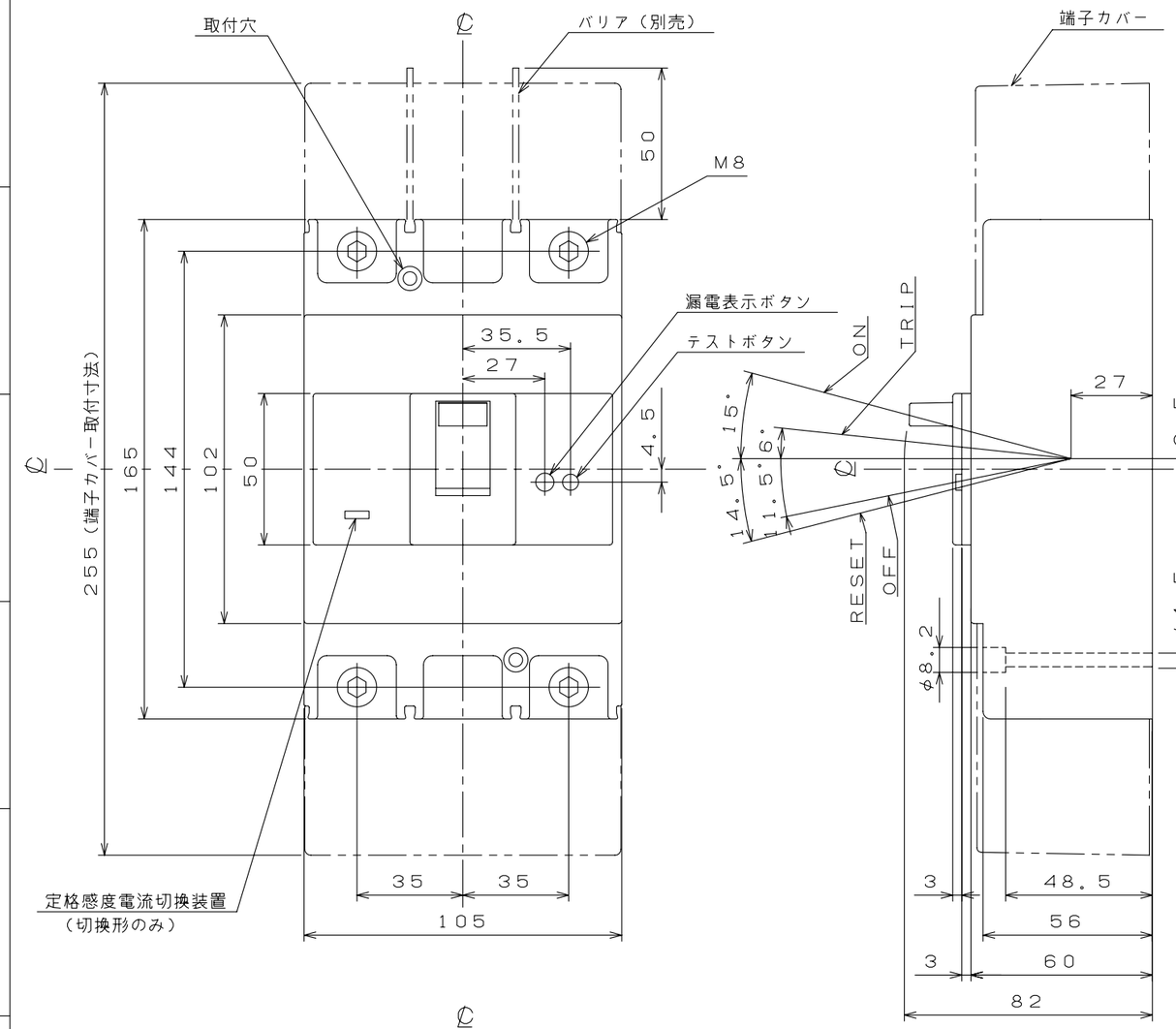

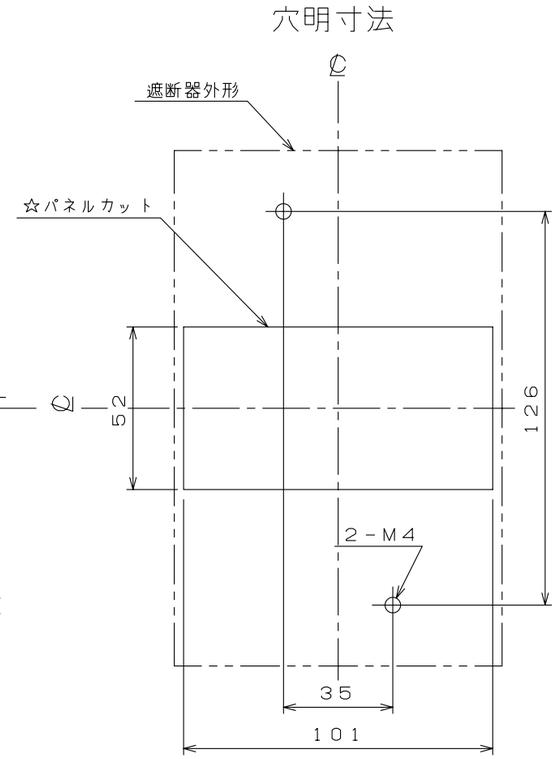

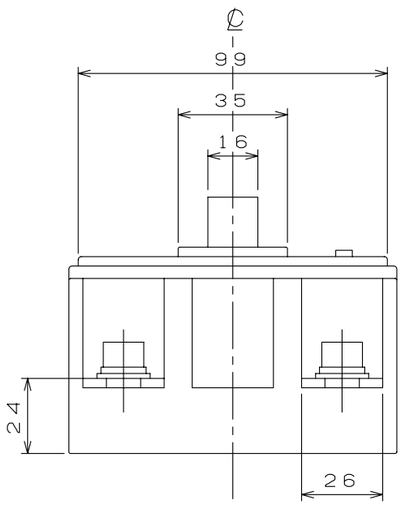

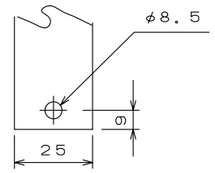

導帯加工図
（最大）

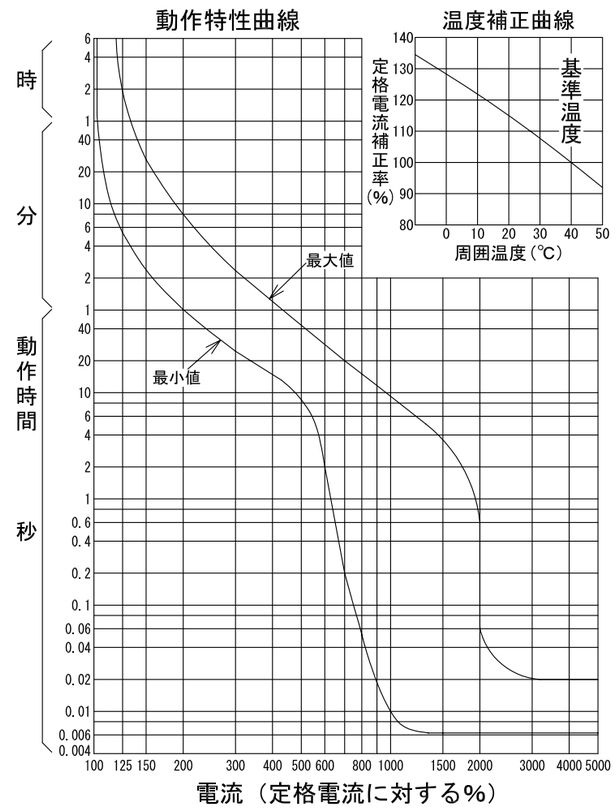

型　式	GB-222EA
フレーム	225AF
極数(P)・素子数(E)	2P・2E
定格電圧（V）	100-200
定格電流（A）	125, 150, 175, 200, 225
最大動作時間	0.1秒
定格感度電流	30mA, 100/200/500mA
定格遮断容量（kA）	
AC 100V	35
AC 100V/200V	
AC 200V	35
AC 415V	
引き外し方式	熱動電磁
標準接続方式	圧着端子方式（圧着端子付属）
基準周囲温度	40℃
重量（kg）	1.3
備　考	JIS C 8201-2-2 附属書2 （JIS Q 1000に基づく自己適合宣言）
御納入先	

日付		受領印		数量	
承認	検図	製図	設計		
後藤	日笛	長力	品田		
年月日	三角法				
H09.12.25	1/2	E3 4-2 P2 2 2 E A 1 3			
テンパール工業株式会社					

A-08-09