漏電遮断器

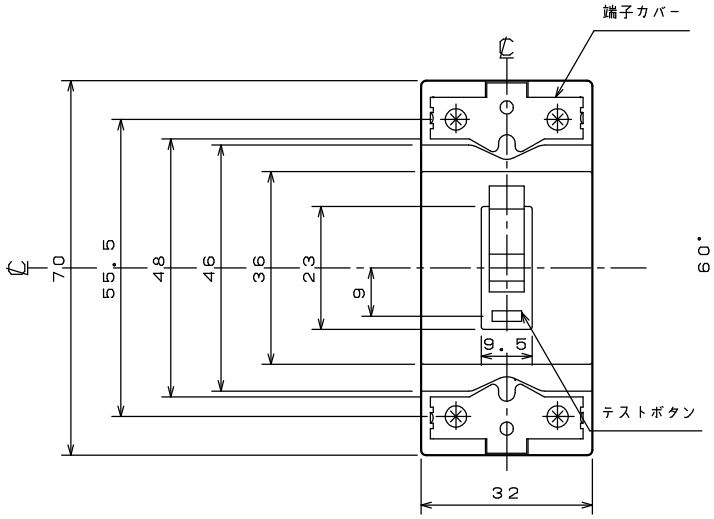

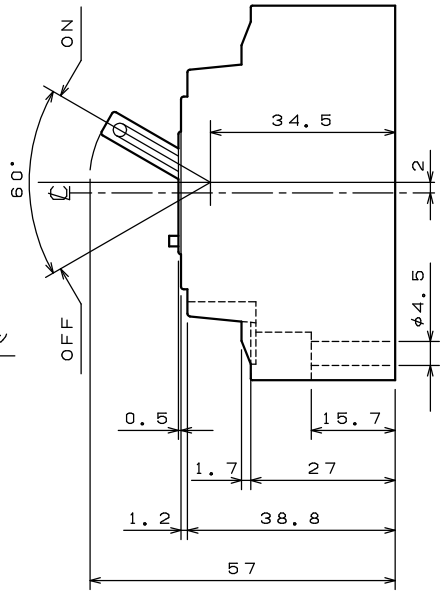

穴明寸法

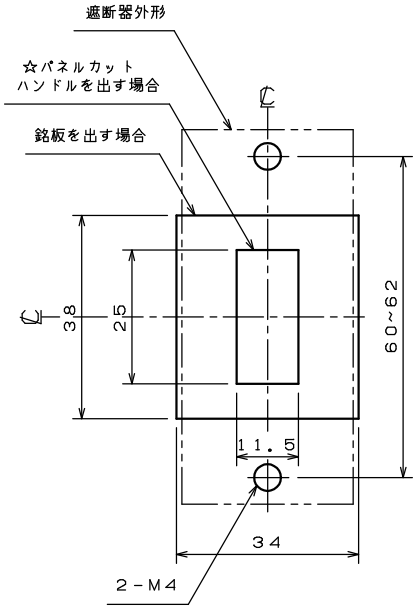

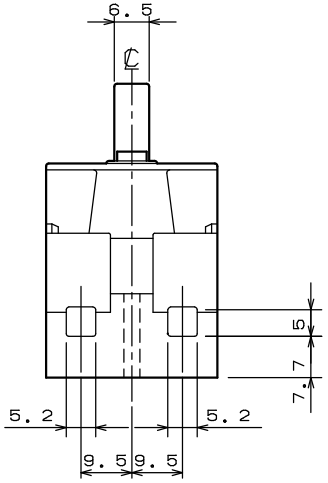

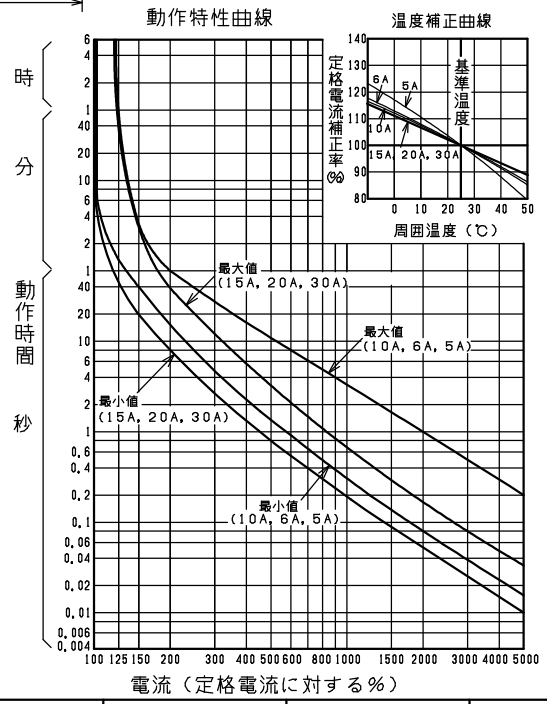

型　式	GB-1ZA
フレーム	30AF
極数(P)・素子数(E)	2P・1E
定格電圧（V）	100
定格電流（A）	5, 6, 10, 15, 20, 30
最大動作時間	0.1秒
定格感度電流	15mA, 30mA
定格遮断容量（kA）	
AC 100V	1.5
AC 100V/200V	
AC 200V	
AC 415V	
引き外し方式	熱　動
標準接続方式	ソルダレス端子方式（当座金付）
基準周囲温度	25℃
重量（kg）	0.13
備　考	JIS C 8222 附属書2 (JIS Q 1000に基づく自己適合宣言)
御納入先	

日付		受領印		数量	
承認	検図	製図	設計		
今本	五反田	乗石	濱本	馬場	
年月日	三角法	D11-12P0003			
H12.02.07					
テンパール工業株式会社					

B-24-09