漏電遮断器　表面形

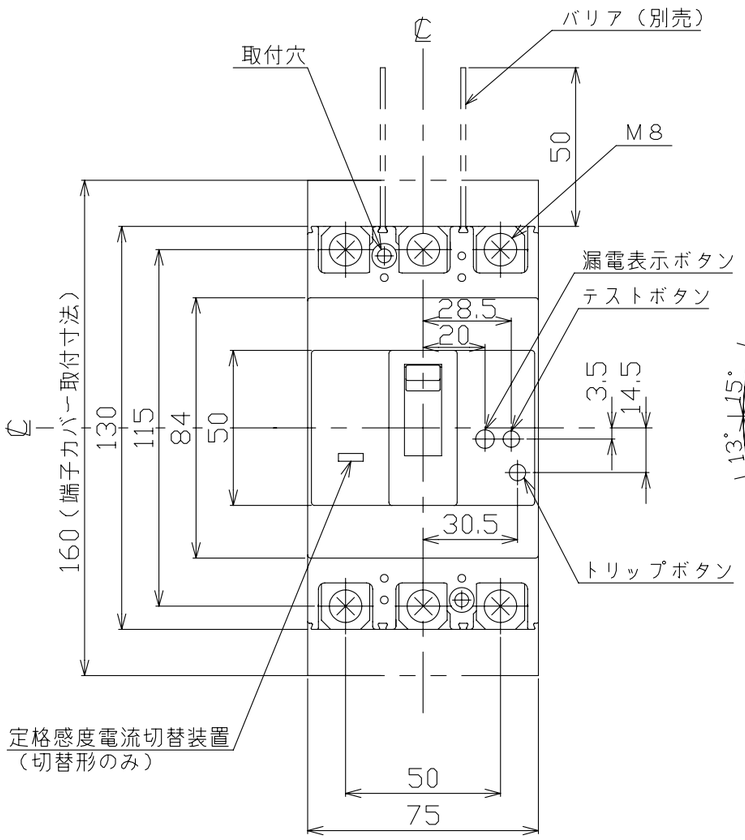

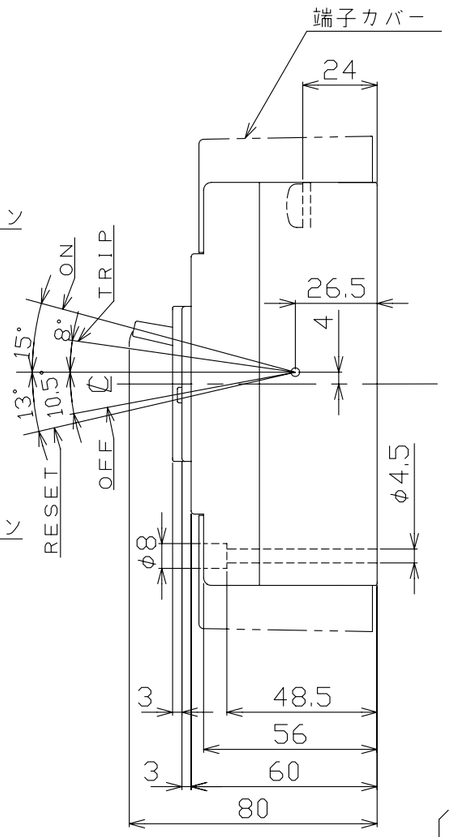

穴明寸法

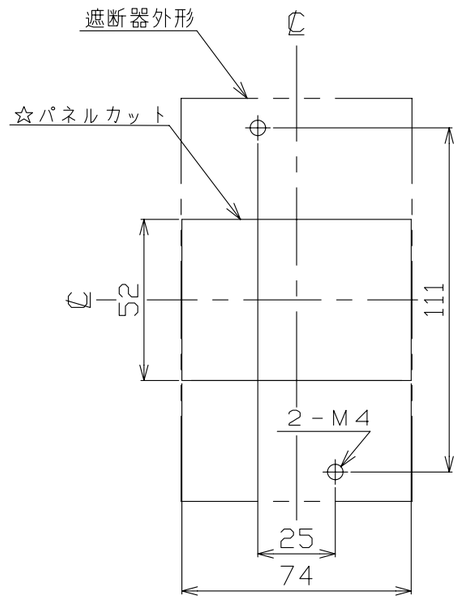

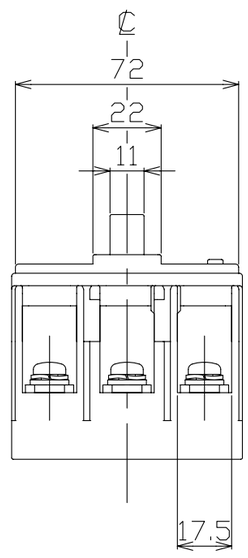

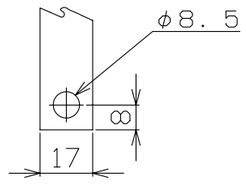

導帯加工図
（最大）

動作特性曲線

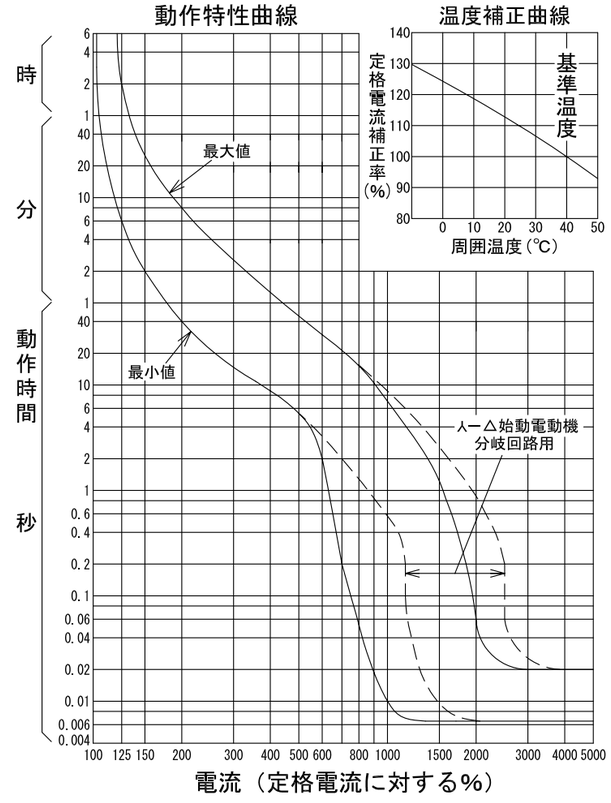

温度補正曲線

型　式		GB－153EC
フレーム		150AF
極数(P)・素子数(E)		3P・3E
定格電圧（V）		200－415
定格電流（A）		150
最大動作時間		0.1秒
定格感度電流		30mA，100/200/500mA
定格遮断容量（kA）		
AC	100V	
	100V/200V	
	200V	25
	415V	7.5
引き外し方式		熱動電磁
標準接続方式		圧着端子方式（圧着端子付属）
基準周囲温度		40℃
重量（kg）		0.75
備　考		JIS C 8201-2-2 附属書2 （JIS Q 1000に基づく自己適合宣言）
御納入先		

日付		受領印		数量	

承認	検図	製図	設計
今本	馬場	内藤稔	内藤稔

年月日	三角法	
H20.9.30	1/2	E42-3P153EC1

テンパール工業株式会社

0-08-09