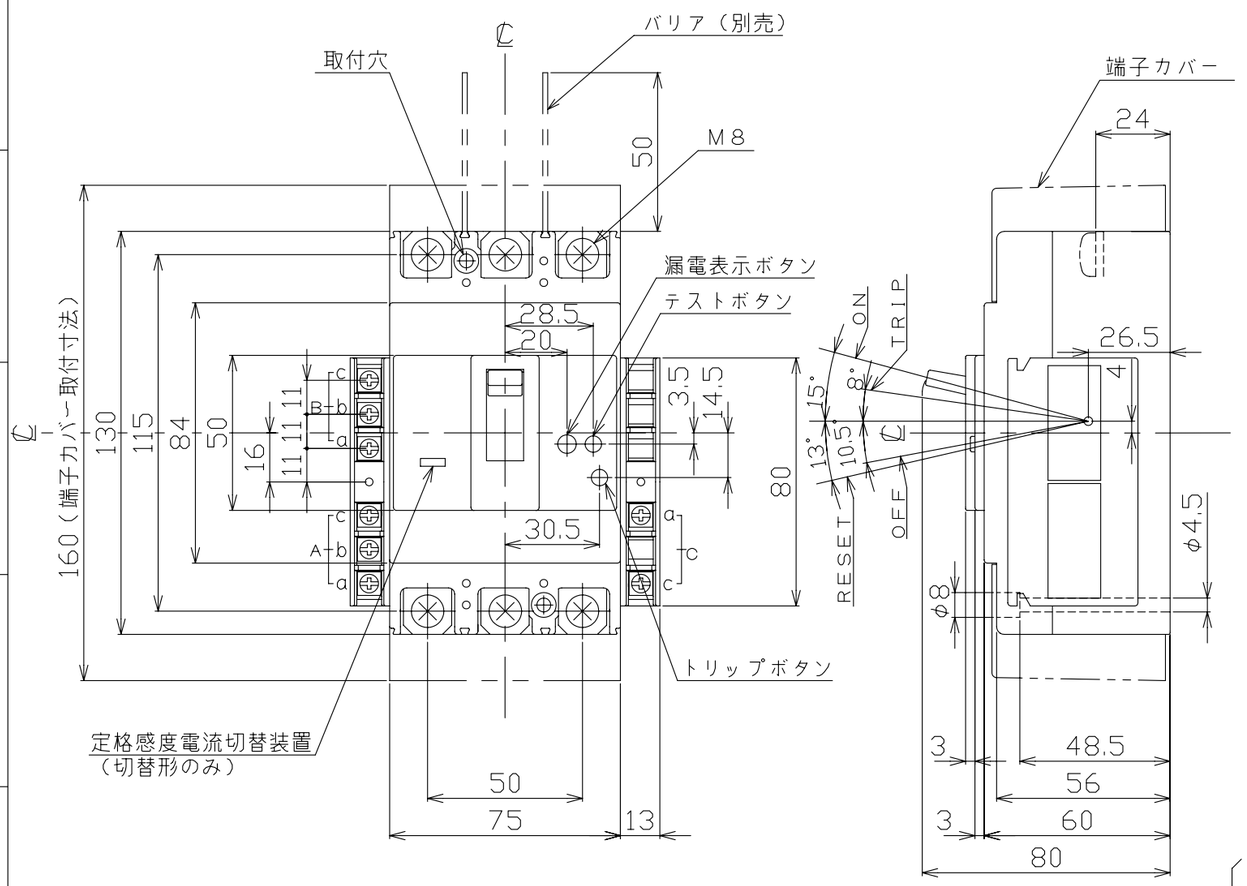

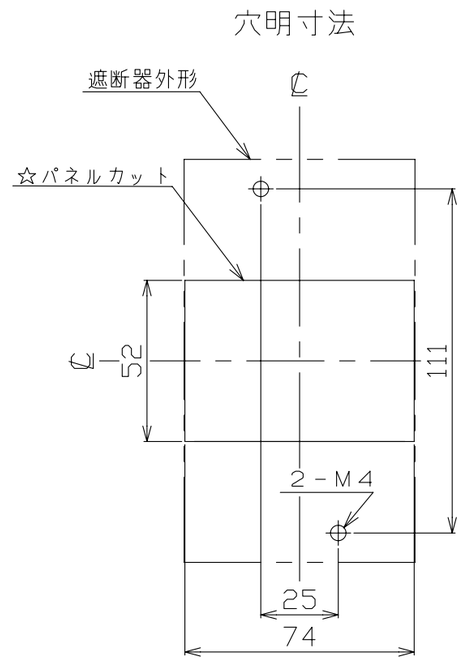

漏電遮断器　表面形

仕　様	接点		
	COM	N.C	N.O
補助スイッチ　AX	a	b	c
警報スイッチ　AL	a	b	c
テストボタンリード線引出し　TBL	a	－	c

仕　様	端子台		
	A	B	C
1．AX	AX	－	－
2．AL	AL	－	－
3．AX＋AL	AX	AL	－
4．AX＋TBL	AX	－	TBL
5．AL＋TBL	AL	－	TBL
6．AX＋AL＋TBL	AX	AL	TBL
7．TBL	－	－	TBL

注．この寸法図は，1．補助スイッチ仕様
2．警報スイッチ仕様
3．補助＋警報スイッチ仕様
4．補助＋テストボタンリード線引出し仕様
5．警報＋テストボタンリード線引出し仕様
6．補助＋警報＋テストボタンリード線引出し仕様
7．テストボタンリード線引出し仕様
のうちいずれか１つに適用する。

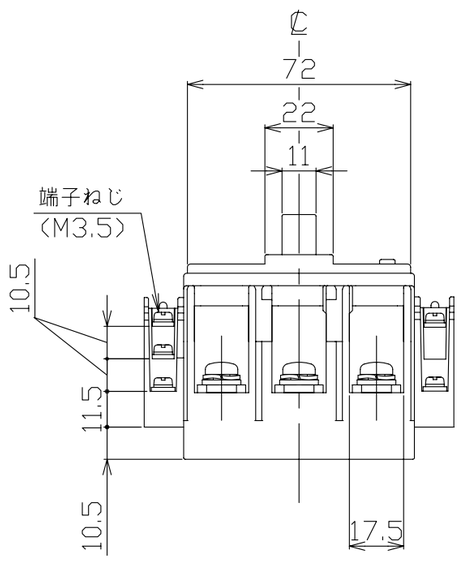

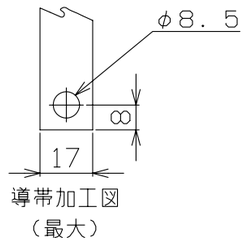

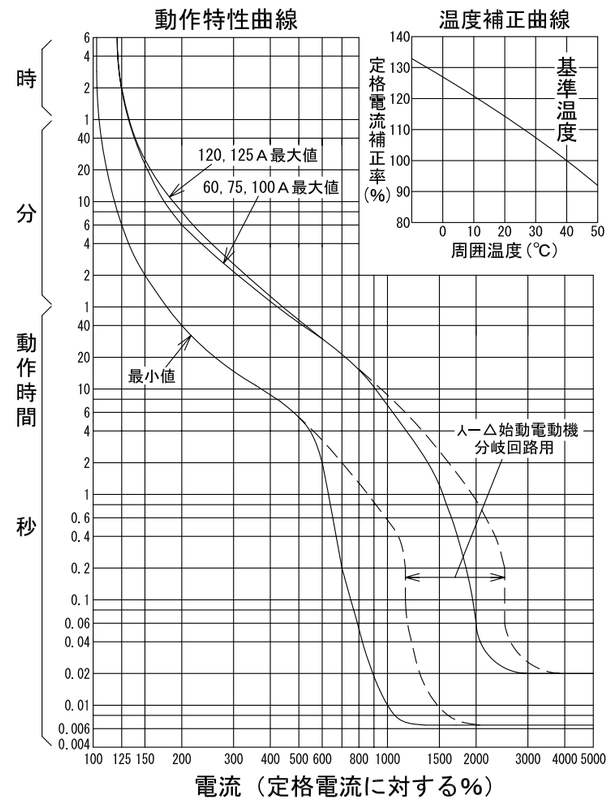

型　式	GB－123EC
フレーム	125AF
極数(P)・素子数(E)	3P・3E
定格電圧（V）	200－415
定格電流（A）	60, 75, 100, 120, 125
最大動作時間	0.1秒
定格感度電流	30mA, 100/200/500mA
定格遮断容量（kA）	
AC 100V	
AC 100V/200V	
AC 200V	25
AC 415V	7.5
引き外し方式	熱動電磁
標準接続方式	圧着端子方式（圧着端子付属）
基準周囲温度	40℃
重量（kg）	0.75
備　考	JIS C 8201-2-2 附属書2（JIS Q 1000に基づく自己適合宣言）
御納入先	
日付	受領印	数量

承認	検図	製図	設計
今本	馬場	内藤稔	内藤稔

年月日	三角法	
H20.9.30	1/2	E42-3P123EC5

テンパール工業株式会社

0-08-09