漏電遮断器　裏面形

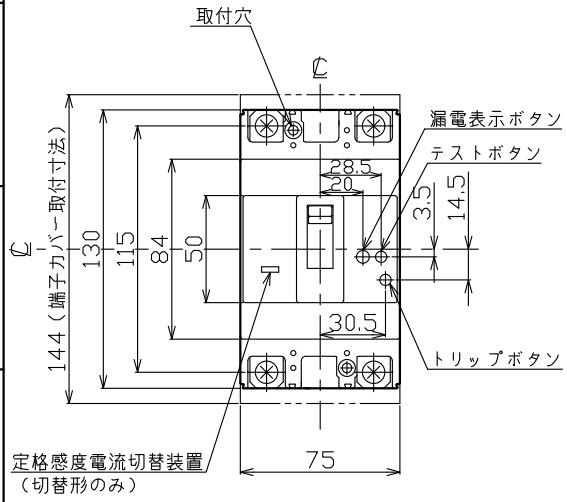

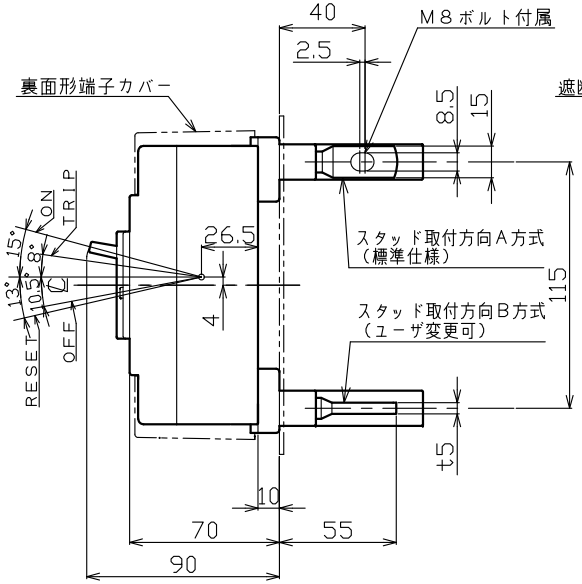

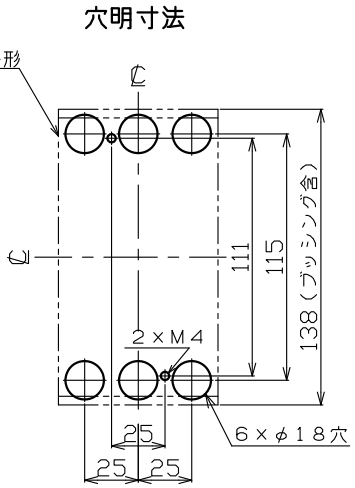

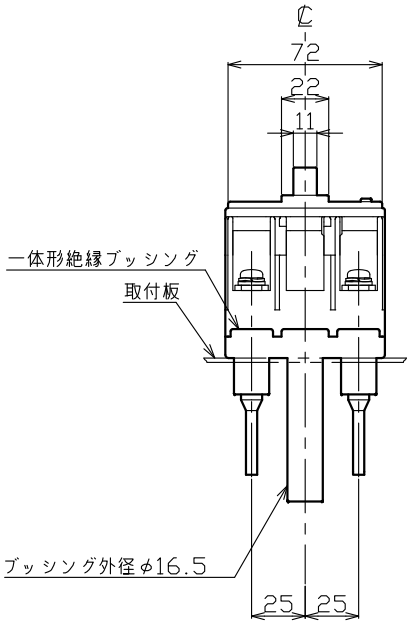

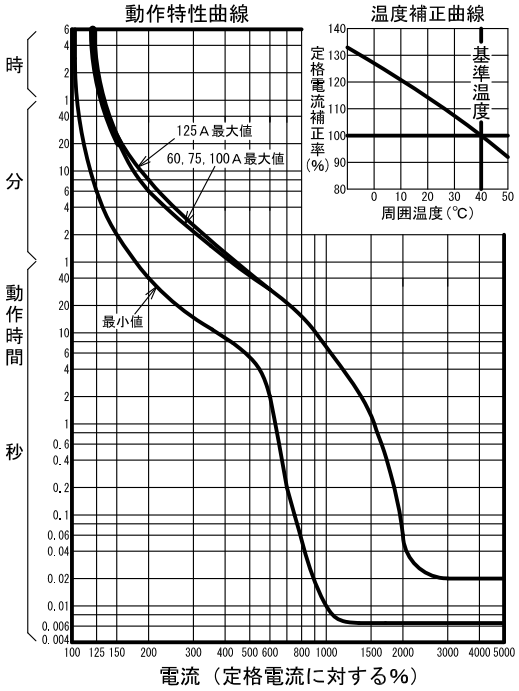

型　式	GB-122EC
フレーム	125AF
極数(P)・素子数(E)	2P・2E
定格電圧（V）	100-200
定格電流（A）	60, 75, 100, 125
最大動作時間	0.1秒
定格感度電流	30mA, 100/200/500mA
定格遮断容量（kA）	
AC 100V	25
AC 100V/200V	
AC 200V	25
AC 415V	
引き外し方式	熱動電磁
標準接続方式	バースタッド方式
基準周囲温度	40℃
重量（kg）	1.0
備　考	JIS C 8201-2-2 附属書2 （JIS Q 1000に基づく自己適合宣言）
御納入先	

日付		受領印		数量	

承認	検図	製図	設計
今本	馬場	内藤	内藤

年月日	三角法	
H20.9.30	1/2.5	E42-2P122EC2

テンパール工業株式会社

A-21-02