漏電遮断器　表面形

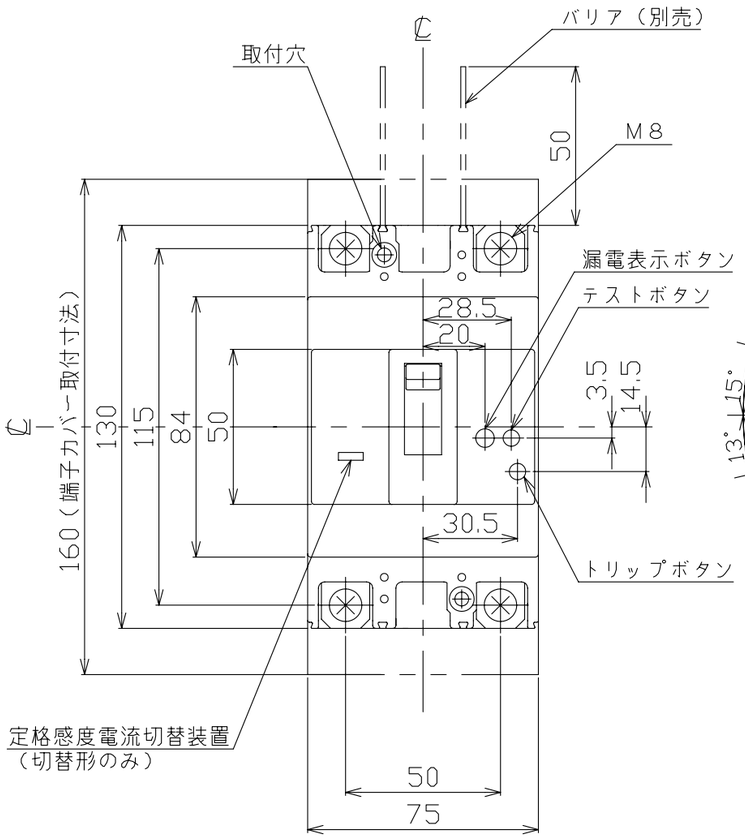

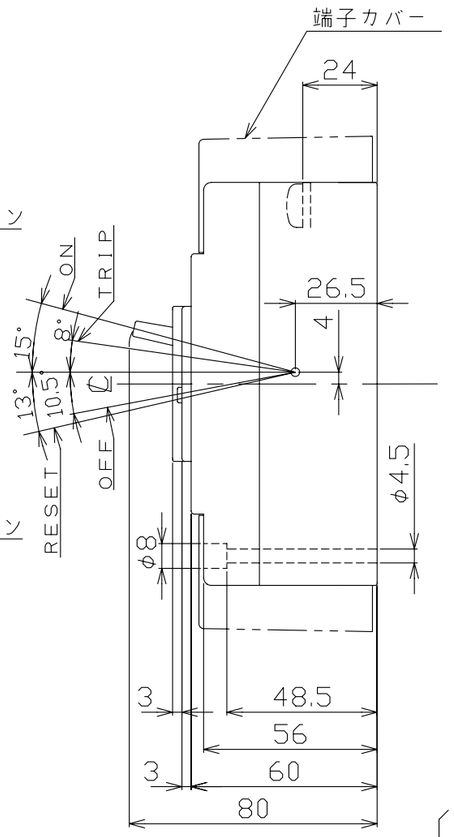

穴明寸法

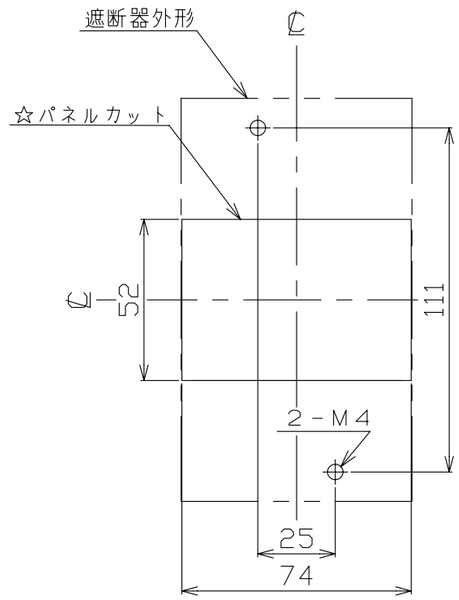

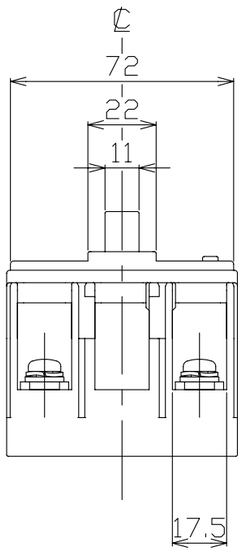

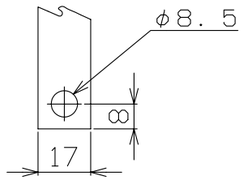

導帯加工図
（最大）

動作特性曲線

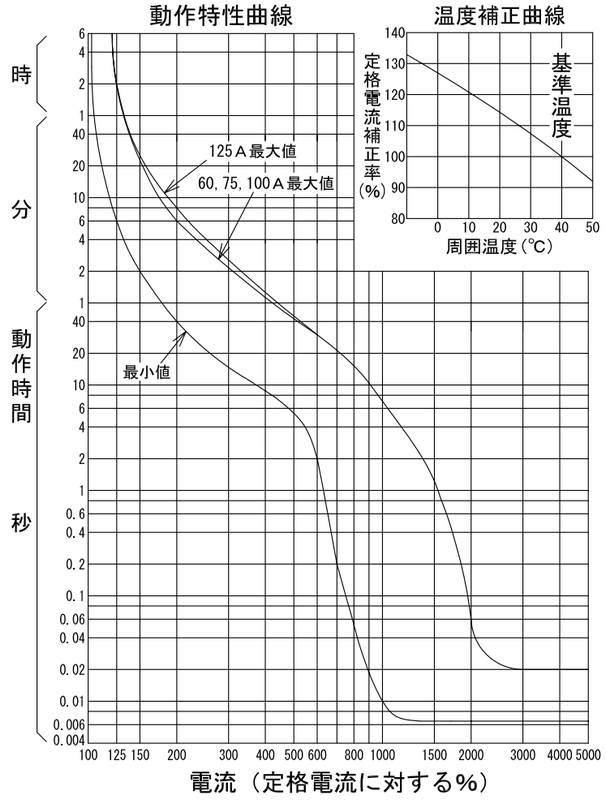

温度補正曲線

型　式		GB－122EC			
フレーム		125AF			
極数(P)・素子数(E)		2P・2E			
定格電圧（V）		100－200			
定格電流（A）		60, 75, 100, 125			
最大動作時間		0.1秒			
定格感度電流		30mA, 100/200/500mA			
定格遮断容量（kA）					
AC	100V	25			
	100V/200V				
	200V	25			
	415V				
引き外し方式		熱動電磁			
標準接続方式		圧着端子方式（圧着端子付属）			
基準周囲温度		40℃			
重量（kg）		0.65			
備　考		JIS C 8201-2-2 附属書2 （JIS Q 1000に基づく自己適合宣言）			
御納入先					
日付		受領印		数量	

承認	検図	製図	設計
今本	馬場	内藤稔	内藤稔

年月日	三角法	
H20.9.30	1/2	E42-2P122EC1

テンパール工業株式会社

0-08-09