漏電遮断器　裏面形

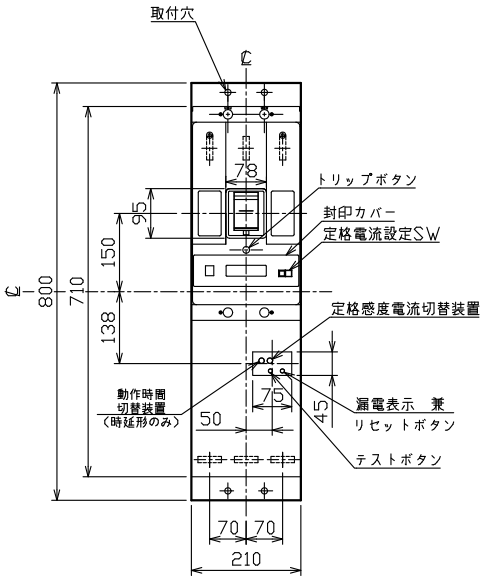

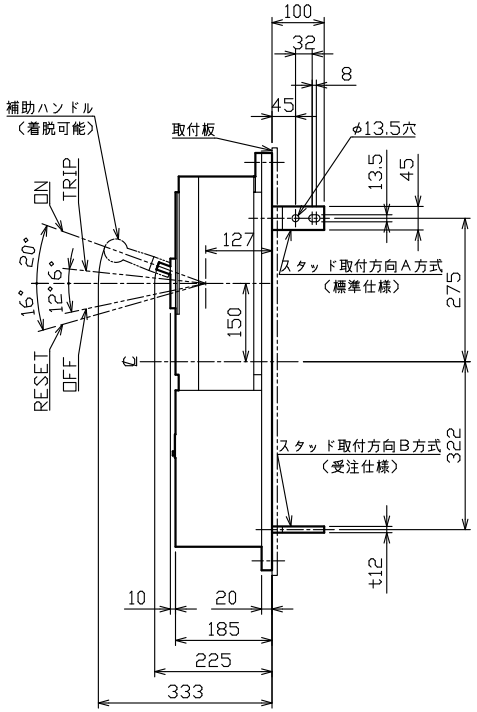

穴明寸法

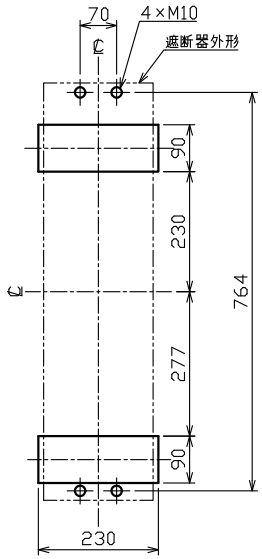

バースタッド方向標準（A方式）で出荷します。

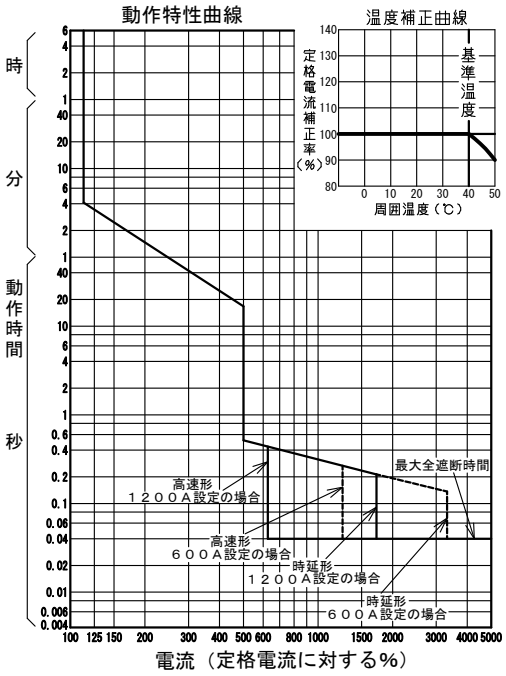

1）短限時設定電流値：設定定格電流の５倍固定（誤差範囲±１５％以内）
2）瞬時設定電流値　：時延形　２００００Ａ固定（誤差範囲±２０％以内）
　　高速形　７５００Ａ（誤差範囲±２０％以内）
3）動作時間　　：右図による（誤差範囲±３３％以内）

型　式		GB-1203WD（高速形） GBL-1203WD（時延形）
フレーム		1200AF
極数(P)・素子数(E)		3P・3E
定格電圧（V）		AC200-440
定格電流（A）		可調整 600/700/800/1000/1200
高速形	最大動作時間	0,1秒
	定格感度電流	50/100/200/500/1000mA
時延形	最大動作時間	0,6/1,2/2秒
	慣性不動作時間	0,3/0,6/1秒
	定格感度電流	50/100/200/500/1000mA
定格遮断容量（kA）		
AC	100V	
	200V	125
	240V	125
	440V	85
引き外し方式		電子式可調整
標準接続方式		バースタッド方式
基準周囲温度		40℃
重量（kg）		47
備　考		JIS C 8201-2-2 附属書2 （JIS Q 1000に基づく自己適合宣言）
御納入先		
日付	受領印	数量

承認	検図	製図	設計
濱井	田中	岡村	岡村

年月日	三角法	
2021.04.07		GB-1203WD02

テンパール工業株式会社

A-21-06