# 漏電遮断器　裏面形

## 穴明寸法

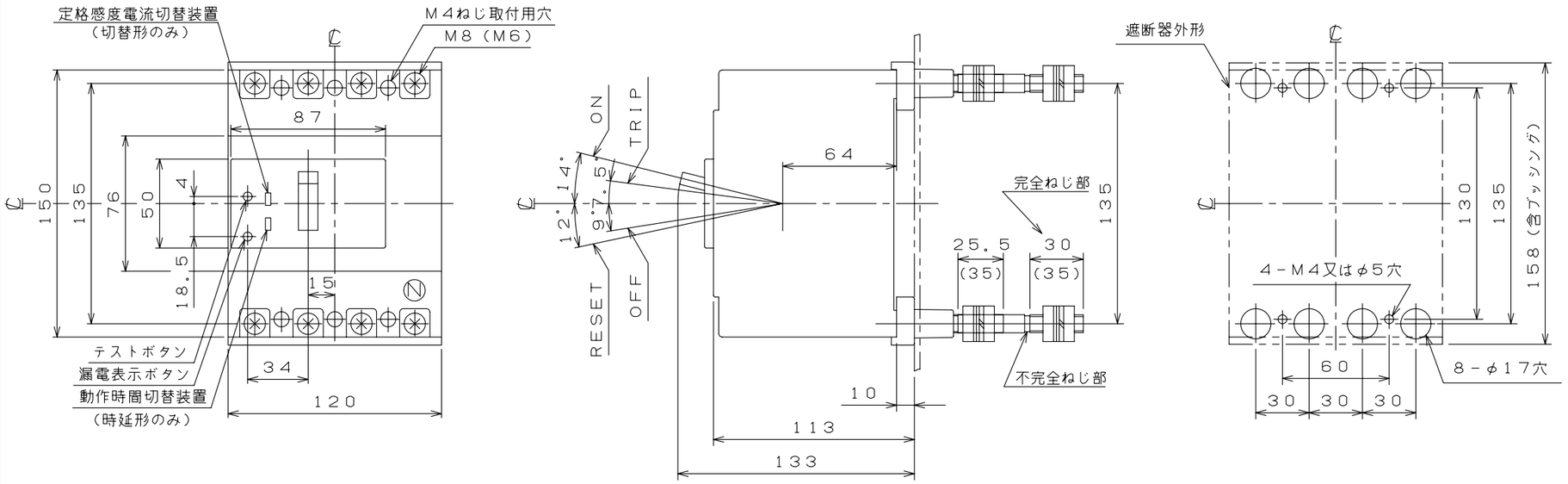


注1．（）内の寸法は50A以下の場合です。
　2．不完全ねじ部で締付を行わないでください。完全ねじ部およびナットが破損するおそれがあります。

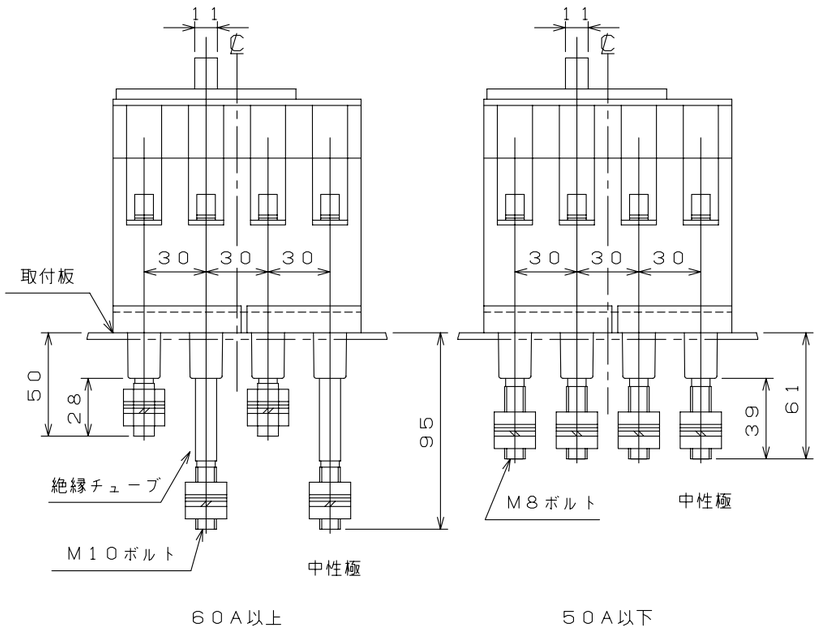


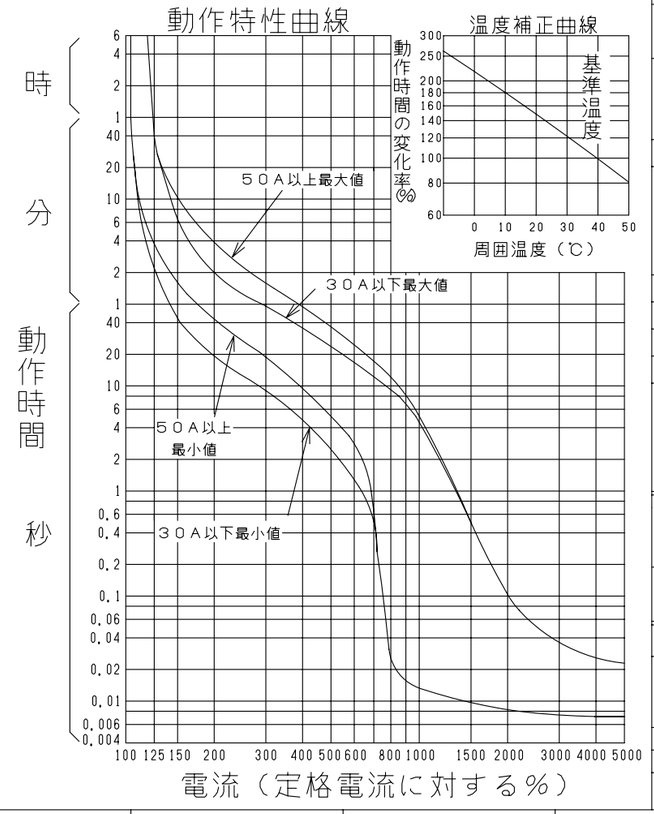


| 型　式 | | GB－104A（高速形）<br>GBL－104A（時延形） |
|---|---|---|
| フレーム | | 100AF |
| 極数(P)・素子数(E) | | 4P・3E |
| 定格電圧（V） | | 200－440 |
| 定格電流（A） | | 15, 20, 30, 50, 60, 75, 100 |
| 高速形 | 最大動作時間 | 0.1秒 |
| | 定格感度電流 | 30mA, 100／200／500mA |
| 時延形 | 最大動作時間 | 0.45／0.9／1.8秒 |
| | 慣性不動作時間 | 0.1／0.2／0.5秒 |
| | 定格感度電流 | 100／200／500mA |
| 定格遮断容量（kA） | | |
| AC | 100V | |
| | 100V/200V | |
| | 200V | 85 |
| | 440V | 50 |
| 引き外し方式 | | 完全電磁 |
| 標準接続方式 | | 丸スタッド方式 |
| 基準周囲温度 | | 40℃ |
| 重量（kg） | | 4.2 |
| 備　考 | | JIS C 8201-2-2 附属書2<br>（JIS Q 1000に基づく自己適合宣言） |
| 御納入先 | | |

| 日付 | | 受領印 | | 数量 | |
|---|---|---|---|---|---|

| 承認 | 検図 | 製図 | 設計 |
|---|---|---|---|
| 今本 | 林 | 長友 | 青木 |

| 年月日 | 三角法 | |
|---|---|---|
| H05.08.10 | | GB-104A02 |

テンパール工業株式会社

B-10-07