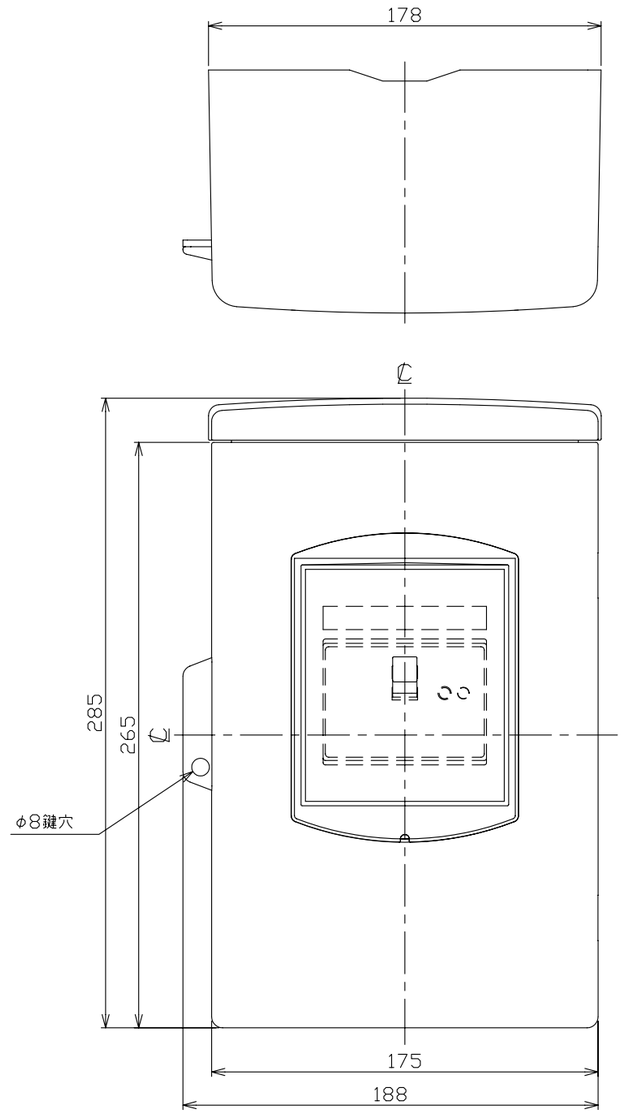

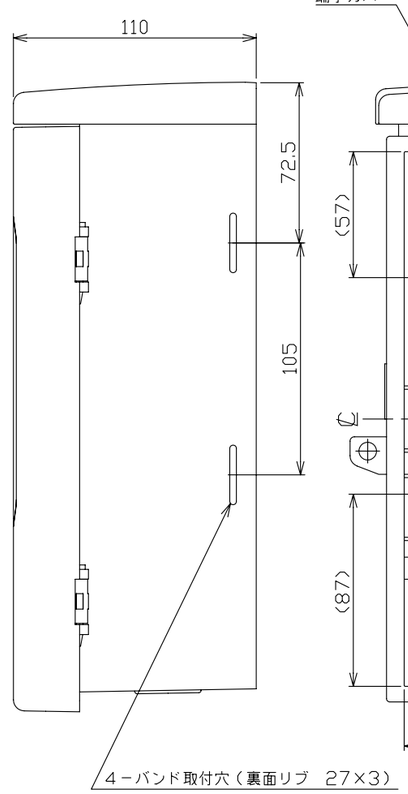

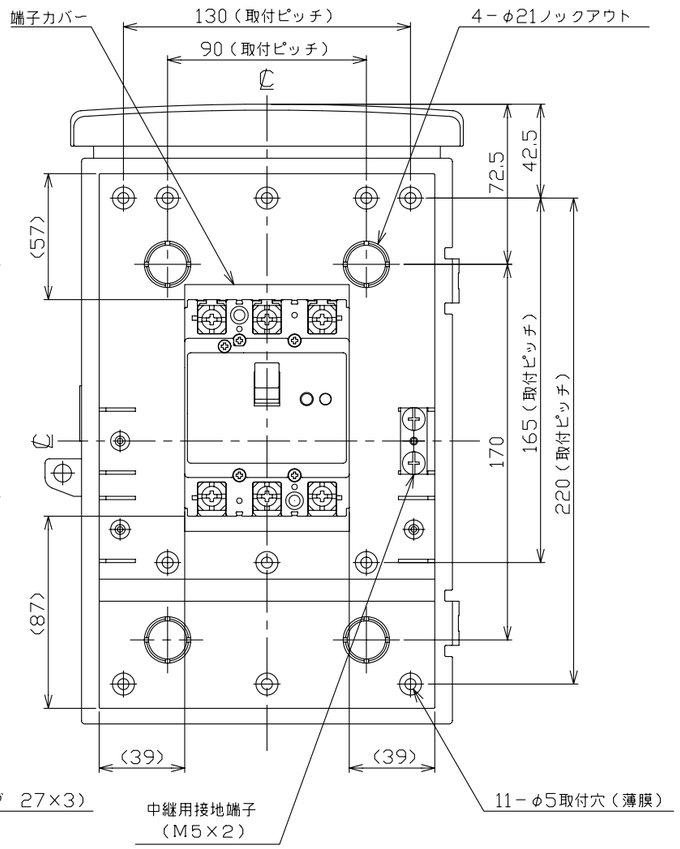

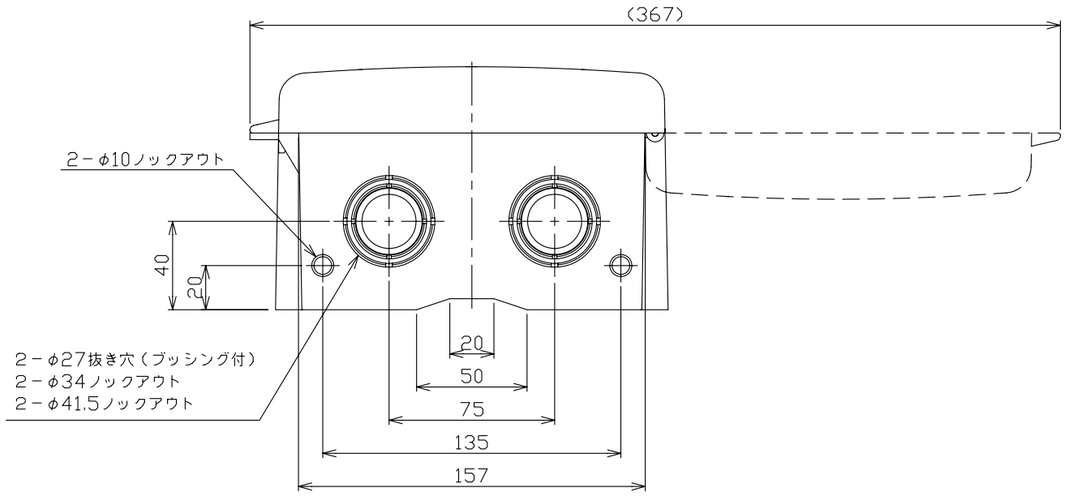

プラスチック製
ボックスブレーカ

DPW－GU53K

■屋外用
■太陽光発電システム用
単3中性線欠相保護付漏電遮断器組込

ブレーカ仕様

型　式		GBU－53KC
フレーム		50AF
極数(P)・素子数(E)		3P・3E
定格電圧（V）		AC100/200
定格電流（A）		30
最大動作時間		0.1秒
定格感度電流		30mA
定格過電圧動作時間		1秒以内
定格動作過電圧		135V
定格遮断容量（kA）		
AC	100V	
	100V/200V	5
	200V	
	415V	
引き外し方式		熱動電磁
標準接続方式		線押え方式（圧着端子使用可能）
基準周囲温度		40℃

キャビネット仕様

	材質	板厚	色彩
ボディー	PC+ABS	t2.5	N8.5
ドア	PC+ABS	t2.5	N8.5
小窓	PC	t2.0	ブラウン（半透明）

重量（kg）	1.27
備　考	防雨形（IP43） 太陽光発電システム用遮断器の接続 電源側：商用電源 負荷側：太陽光発電システム
御納入先	

日付		受領印		数量	

承認	検図	製図	設計
近藤	羽生	尾崎	尾崎

年月日	三角法	
2011.1.20		L18-DPW-GU53K
テンパール工業株式会社		

0-12-01