プラスチック製
ボックスブレーカ

DP-G63K

■屋内用
■漏電遮断器組込

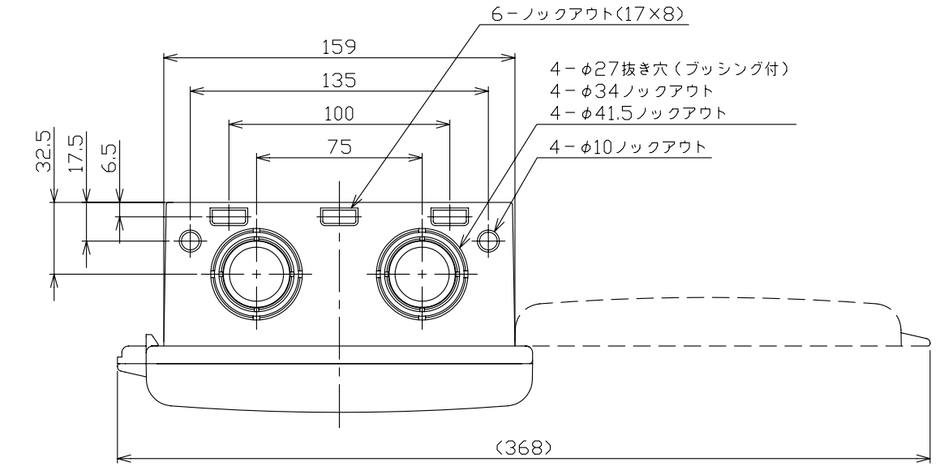

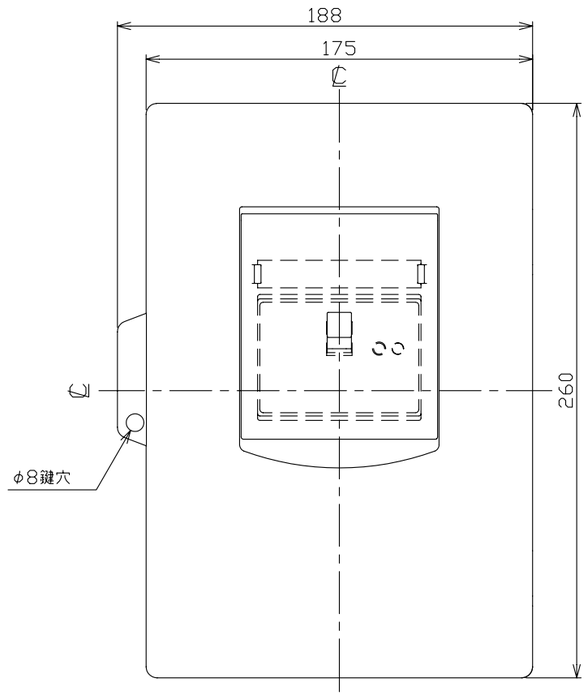

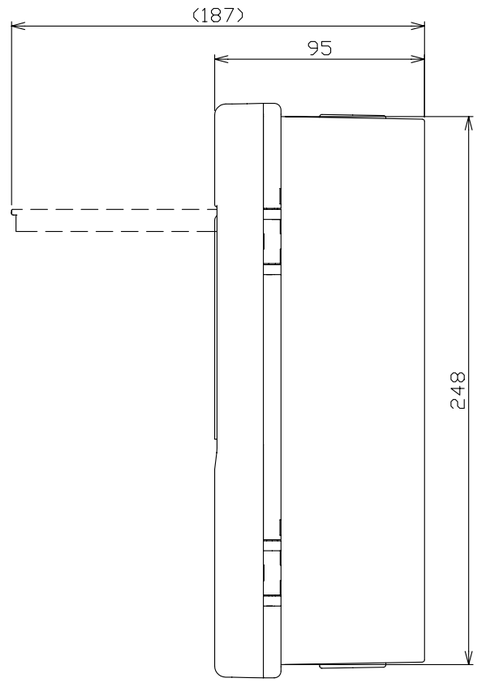

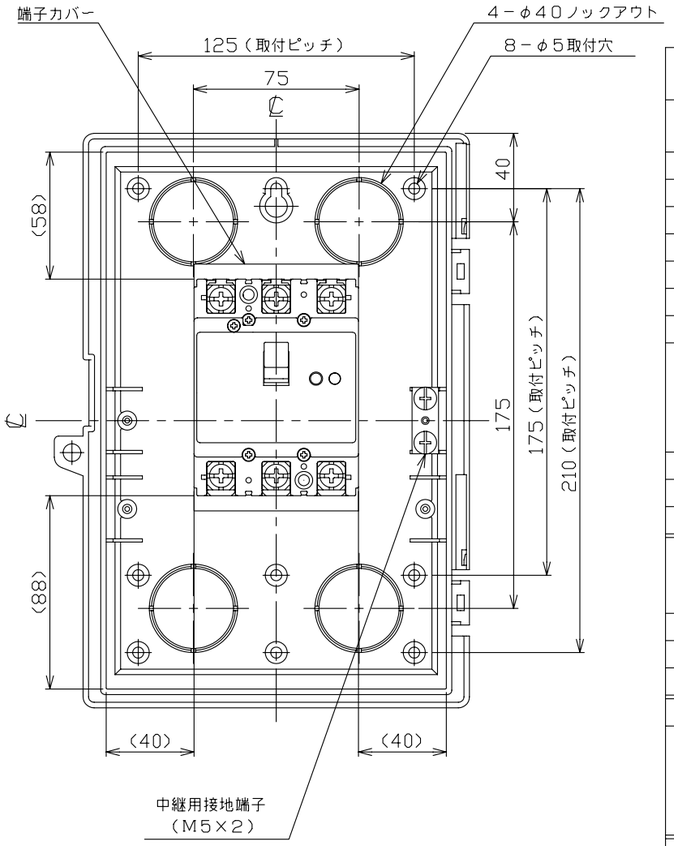

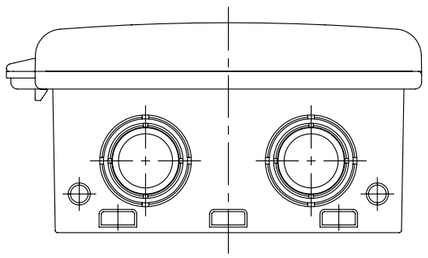

ブレーカ仕様

型　式		GB-63KC
フレーム		60AF
極数(P)・素子数(E)		3P・3E
定格電圧（V）		AC100-200
定格電流（A）		60
最大動作時間		0.1秒
定格感度電流		30mA
定格遮断容量（kA）		
AC	100V	5
	100V/200V	
	200V	5
	415V	
引き外し方式		熱動電磁
標準接続方式		線押え方式（圧着端子使用可能）
基準周囲温度		40℃

キャビネット仕様

	材質	板厚	色彩
ボディー	PC+ABS	t2.5	N8.5
ドア	PC+ABS	t2.5	N8.5
小窓	PC	t1.7	ブラウン（半透明）

重量（kg）	1.0
備　考	屋内用（IP2XC）
御納入先	

日付		受領印		数量	

承認	検図	製図	設計
近藤	羽生	尾崎	尾崎

年月日	三角法	
2011.1.20		L17-DP-G63K

テンパール工業株式会社

0-12-01