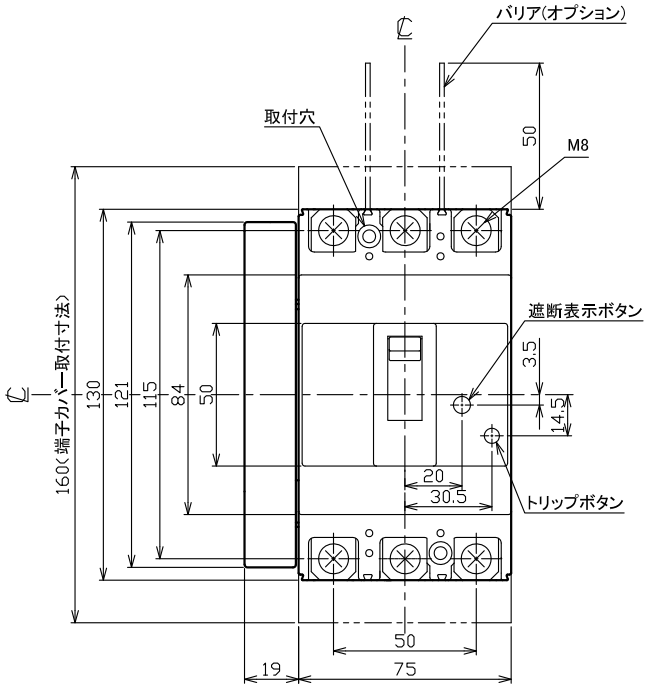

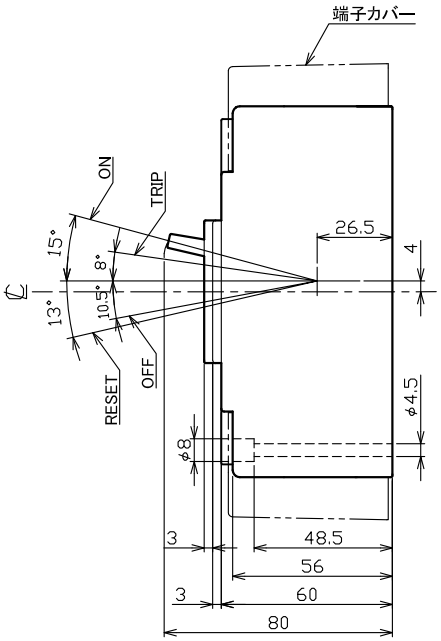

穴明寸法

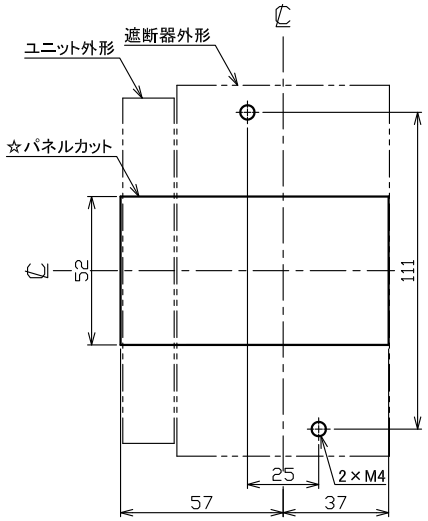

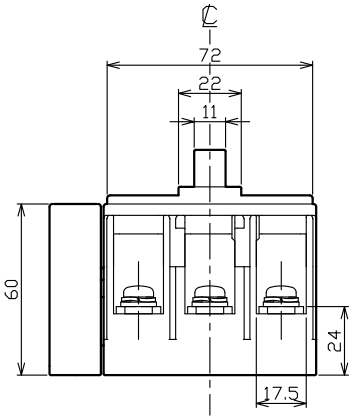

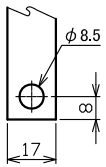

導帯加工図
（最大）

名　称
外形寸法図

BF-153EC

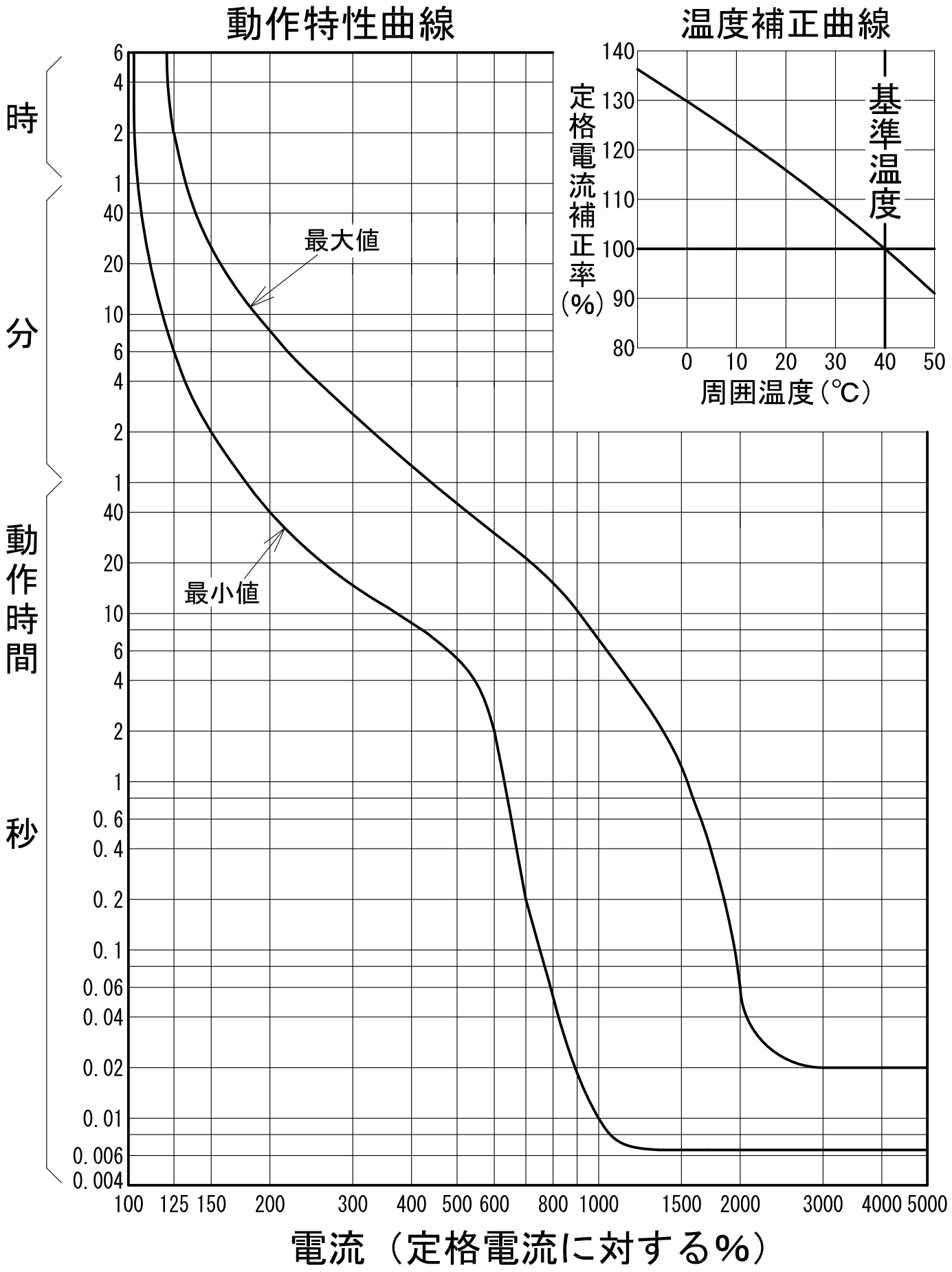
動作特性曲線
温度補正曲線
時
分
動作時間
秒
最大値
最小値
6
4
2
1
40
20
10
6
4
2
1
40
20
10
6
4
2
1
0.6
0.4
0.2
0.1
0.06
0.04
0.02
0.01
0.006
0.004
100 125 150 200 300 400 500 600 800 1000 1500 2000 3000 4000 5000
電流（定格電流に対する%）
140
130
120
110
100
90
80
定格電流補正率(%)
0 10 20 30 40 50
周囲温度(℃)
基準温度