配線用遮断器　表面形

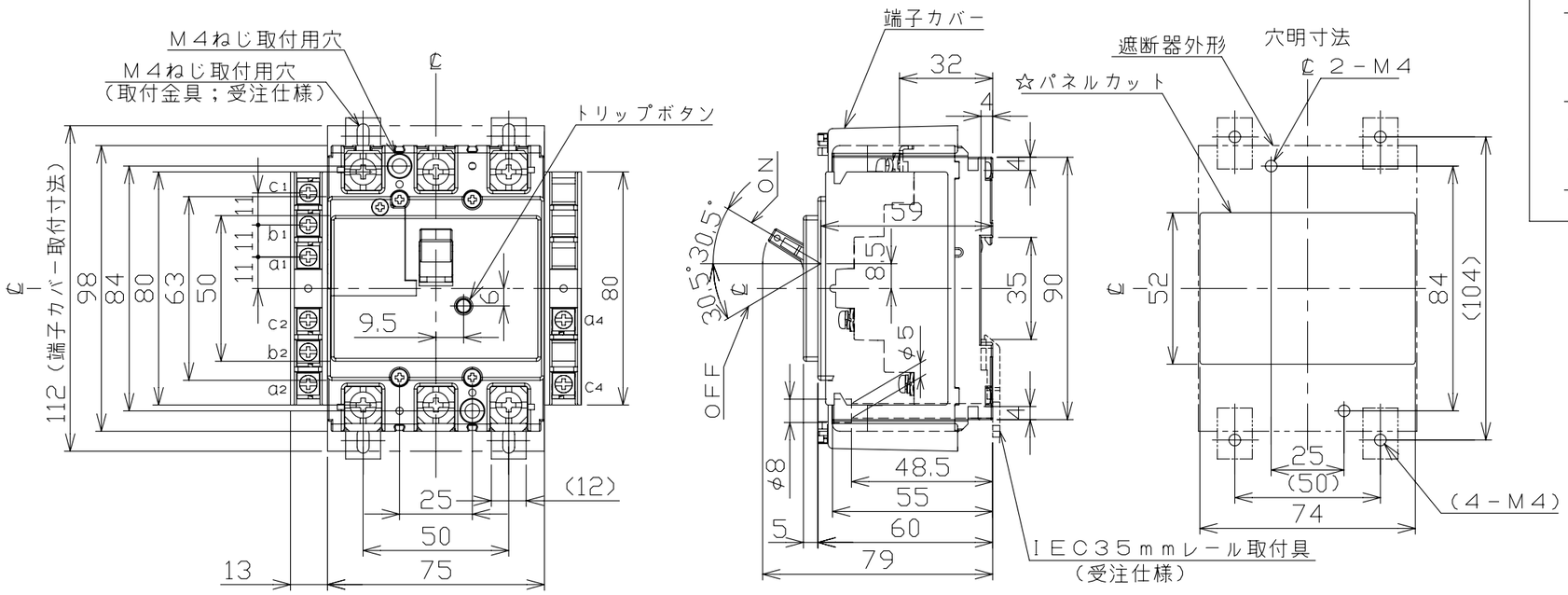

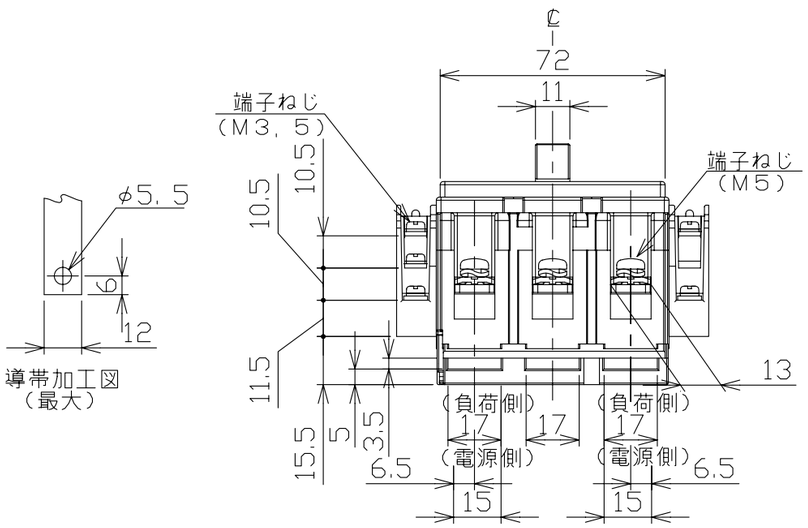

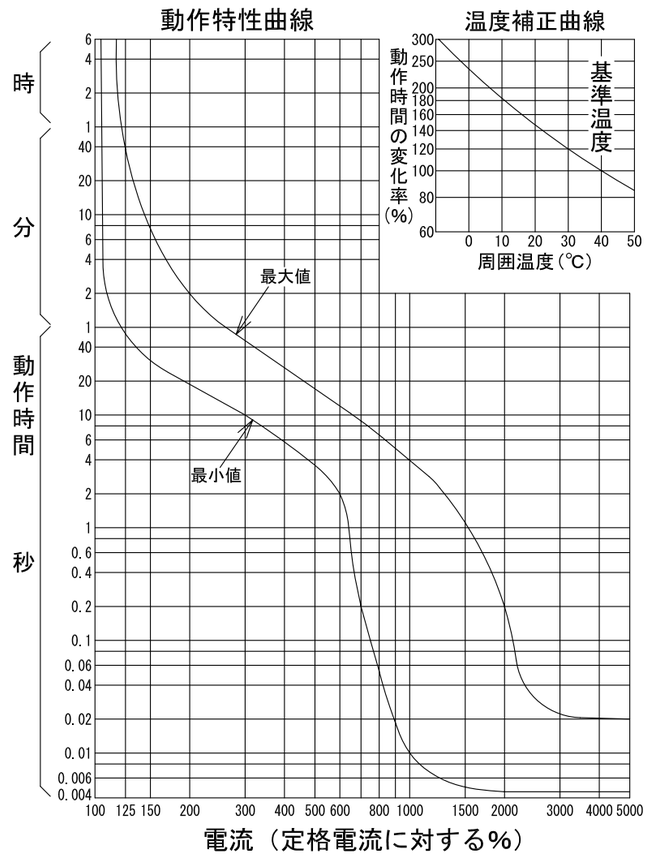

種類	適　用　仕　様	COM	N．C	N．O
AL	AX＋AL，AX＋AL＋SHT	a1	b1	c1
	AL＋SHT	a2	b2	c2
	AL	a2	b2	c2
AX	AX＋AL，AX＋AL＋SHT AX＋SHT	a2	b2	c2
	AX	a2	b2	c2
SHT	SHTに関係する全て	a4	－	c4

注。この寸法図は、１。補助スイッチ仕様（左極側端子台のみ）
２。警報スイッチ仕様（左極側端子台のみ）
３。補助＋警報スイッチ仕様（左極側端子台のみ）
４。補助＋電圧引外し装置仕様
５。警報＋電圧引外し装置仕様
６。補助＋警報＋電圧引外し装置仕様
７。電圧引外し装置仕様（右極側端子台のみ）
のうちいずれか１つに適用する。

【電圧引外し装置仕様の定格使用電圧】ＡＣ１００Ｖ，２００Ｖ，４１５Ｖ

型　　式	M－33KC
フレーム	30AF
極数(P)・素子数(E)	3P・3E
定格電圧（V）	AC200
定格電流（A）	1.3，2.6，3，4.2，5，5.5，7.4 10，15，16，20，25，30，32
定格遮断容量（kA）	
AC 100V	
AC 100V/200V	
AC 200V	5
AC 415V	
DC 125V	
DC 250V	
引き外し方式	完全電磁
標準接続方式	線押え方式（圧着端子使用可能）
基準周囲温度	40℃
重量（kg）	(端子台1つの場合)0.46（端子台2つの場合)0.50
備　考	JIS C 8201-2-1 附属書2 （JIS Q 1000に基づく自己適合宣言）
御納入先	

日付		受領印		数量	

承認	検図	製図	設計
今本	馬場	若宮	高倉

年月日　H18.5.26　三角法　B38-3P33KC3

テンパール工業株式会社

A-08-08