配線用遮断器　表面形

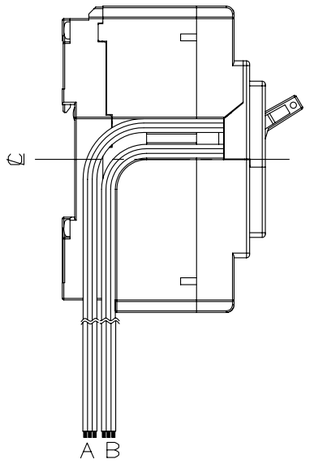

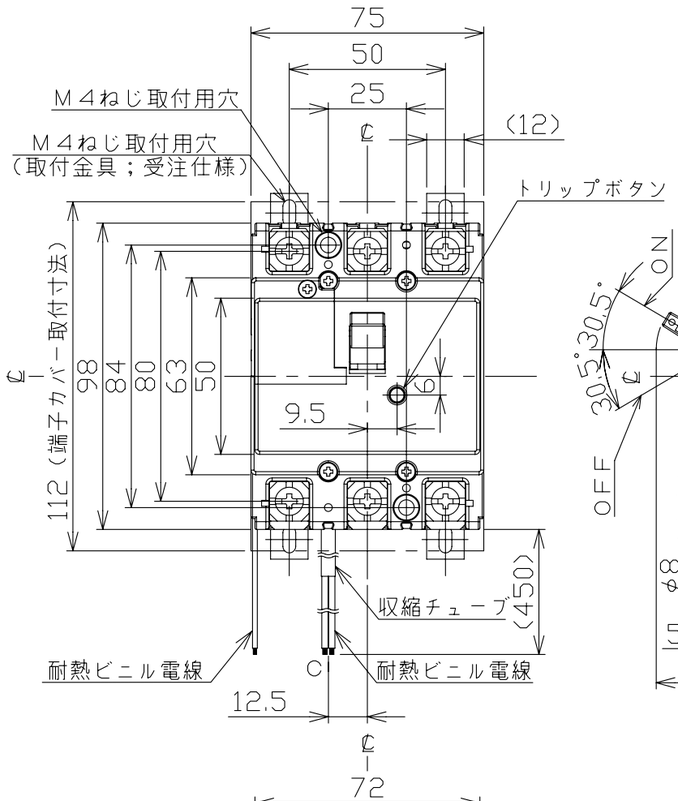

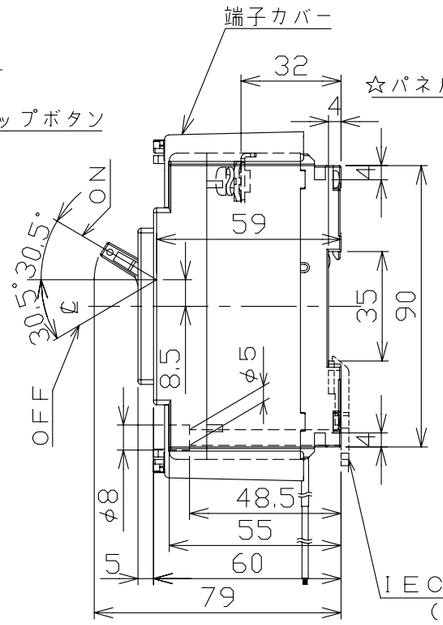

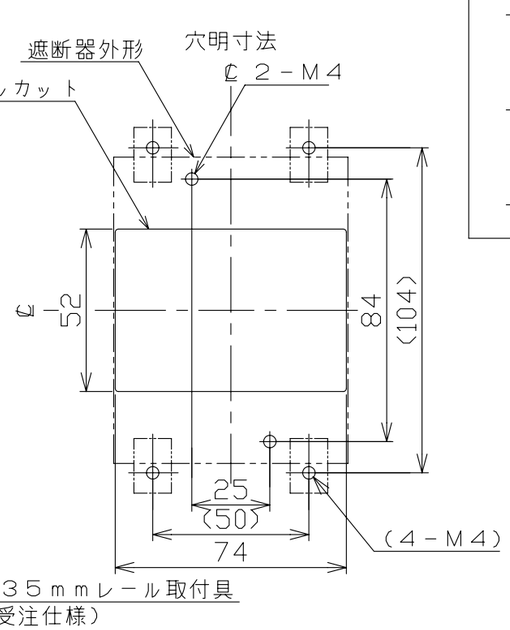

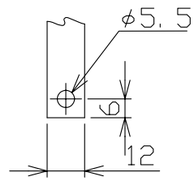

導帯加工図
（最大）

動作特性曲線

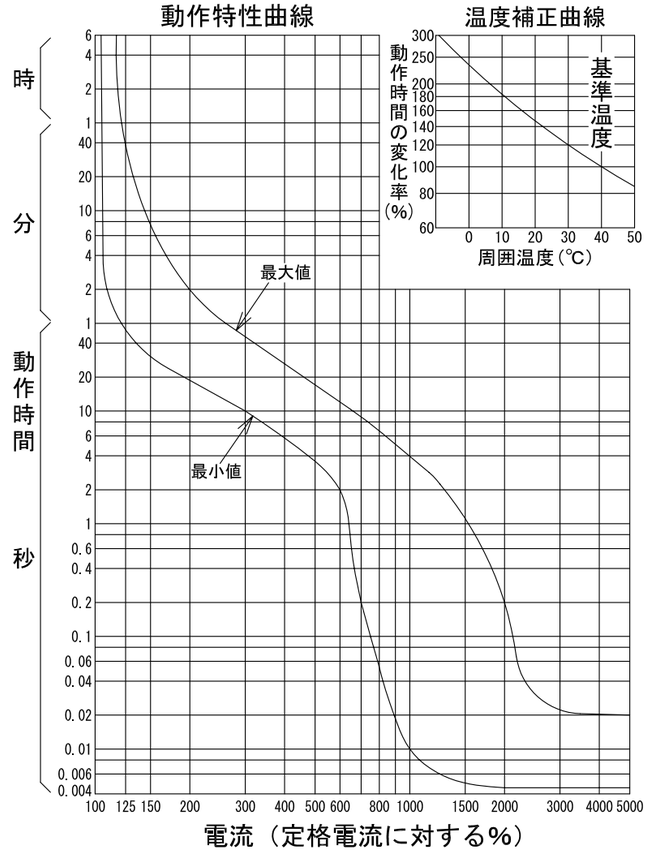

温度補正曲線

仕様	電線の色			電線の本数	収縮チューブ
	a接点	b接点	COM		
補助スイッチ　AX	黒	赤	白	3	－
警報スイッチ　AL	黒	赤	白	3	－
電圧引外し装置　SHT			白	2	φ3

仕様	リード線		
	A	B	C
AX	AX	－	－
AL	－	AL	－
AX＋AL	AX	AL	－
AX＋SHT	AX	－	SHT
AL＋SHT	－	AL	SHT
SHT	－	－	SHT
AX＋AL＋SHT	AX	AL	SHT

注。この寸法図は、１.補助スイッチ仕様
２.警報スイッチ仕様
３.補助＋警報スイッチ仕様
４.補助＋電圧引外し装置仕様
５.警報＋電圧引外し装置仕様
６.電圧引外し装置仕様
７.補助＋警報＋電圧引外し装置仕様
のうちいずれか１つに適用する。

【電圧引外し装置仕様の定格使用電圧】AC100V，200V，415V

型　式	M－33KC
フレーム	30AF
極数(P)。素子数(E)	3P・3E
定格電圧（V）	AC200
定格電流（A）	1.3，2.6，3，4.2，5，5.5，7.4 10，15，16，20，25，30，32
定格遮断容量（kA）	
AC 100V	
AC 100V/200V	
AC 200V	5
AC 415V	
DC 125V	
DC 250V	
引き外し方式	完全電磁
標準接続方式	線押え方式（圧着端子使用可能）
基準周囲温度	40℃
重量（kg）	0.42
備　考	JIS C 8201-2-1 附属書2 （JIS Q 1000に基づく自己適合宣言）
御納入先	

日付		受領印		数量	

承認	検図	製図	設計
今本	馬場	若宮	高倉

年月日	三角法	
H18.5.26		B38-3P33KC2

テンパール工業株式会社

A-08-08