単３中性線欠相保護付
配線用遮断器　表面形

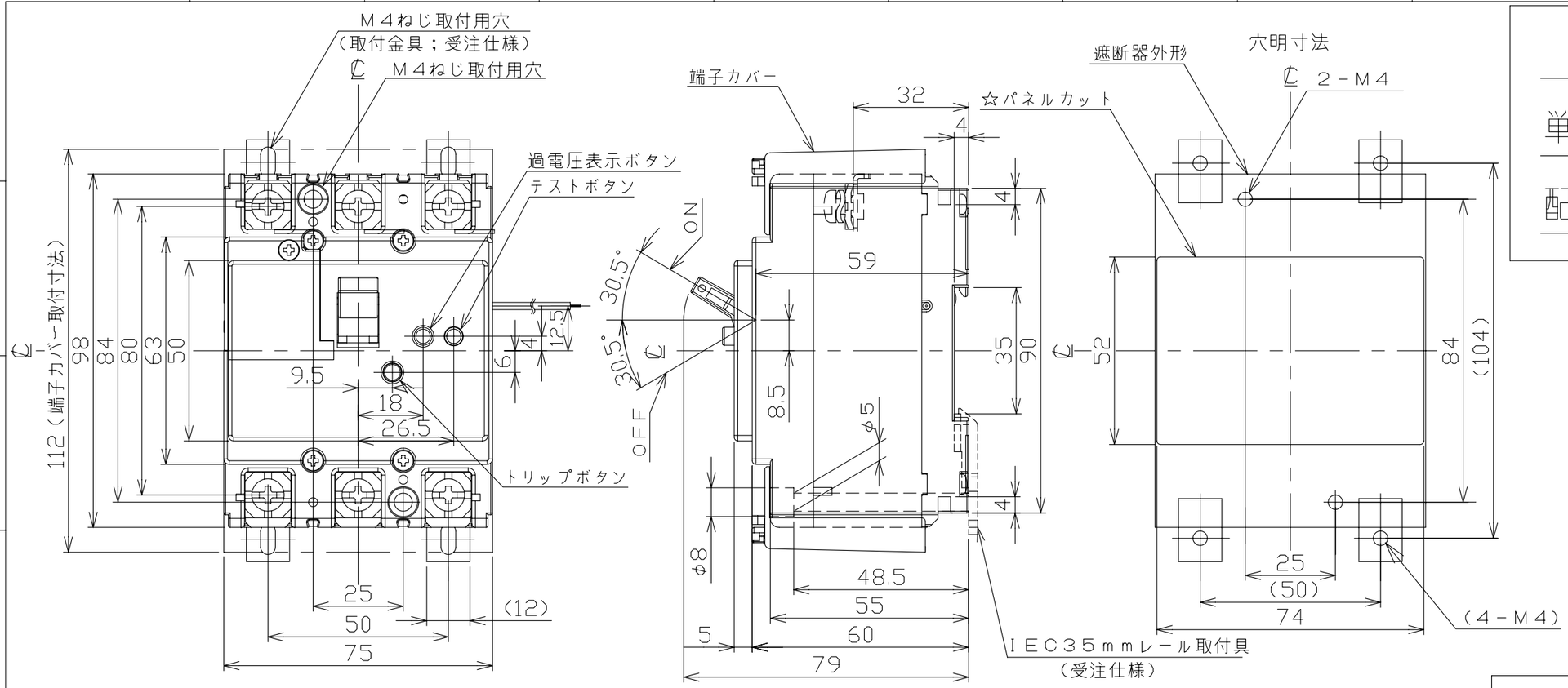

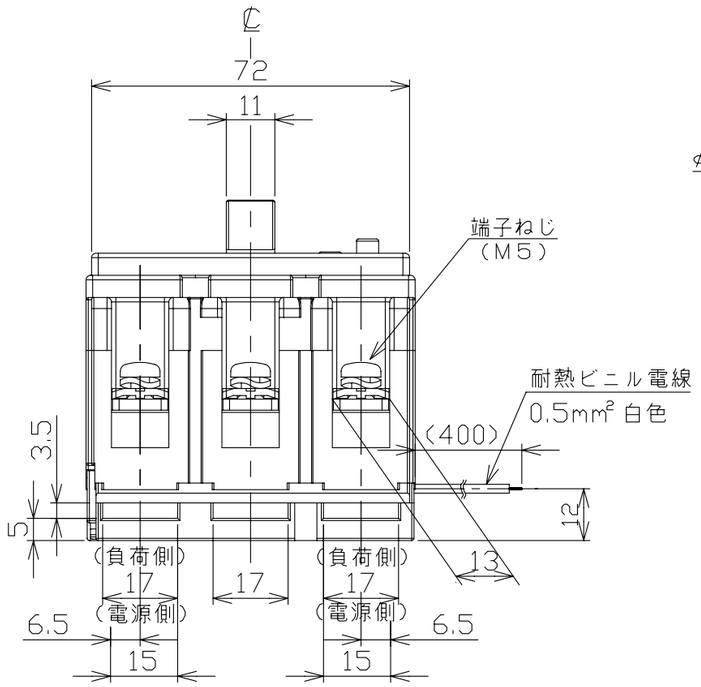

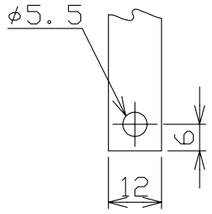

導帯加工図
（最大）

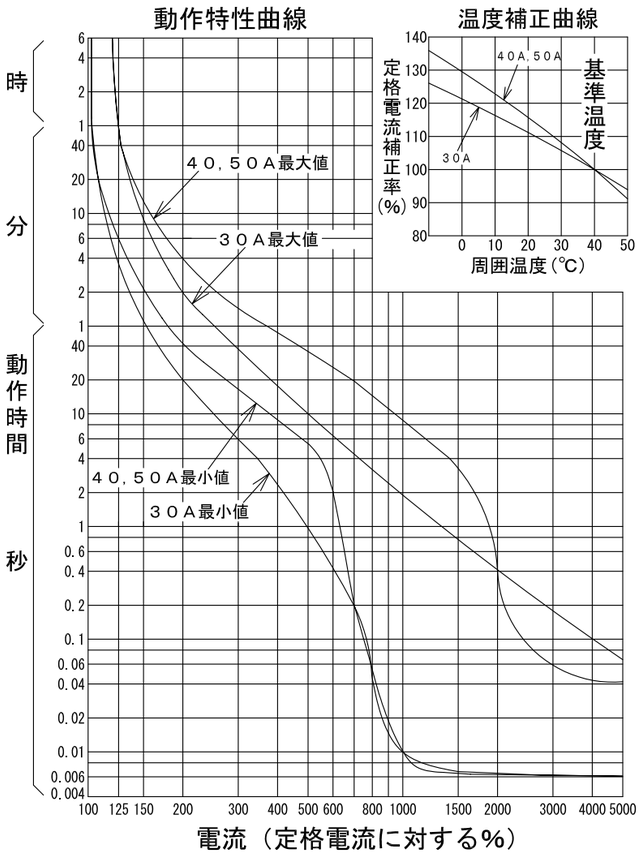

型　式	BU－53・1KC
フレーム	50AF
極数(P)・素子数(E)	3P・2E
定格電圧（V）	100/200
定格電流（A）	30，40，50
定格過電圧動作時間	1秒以内
定格動作過電圧	135V
定格遮断容量（kA）	
AC 100V	
AC 100V/200V	5
AC 200V	
AC 415V	
引き外し方式	熱動電磁
標準接続方式	線押え方式（圧着端子使用可能）
基準周囲温度	40℃
重量（kg）	0，42
備　考	JIS C 8201-2-1 附属書2 および JIS C 8211 附属書2 （JIS Q 1000に基づく自己適合宣言）
御納入先	

日付		受領印		数量	

承認	検図	製図	設計
今本	馬場	小笹	高倉

年月日	三角法	
H18.2.24		C25-3P53KC1

テンパール工業株式会社

B-08-08