単３中性線欠相保護付

配線用遮断器　表面形

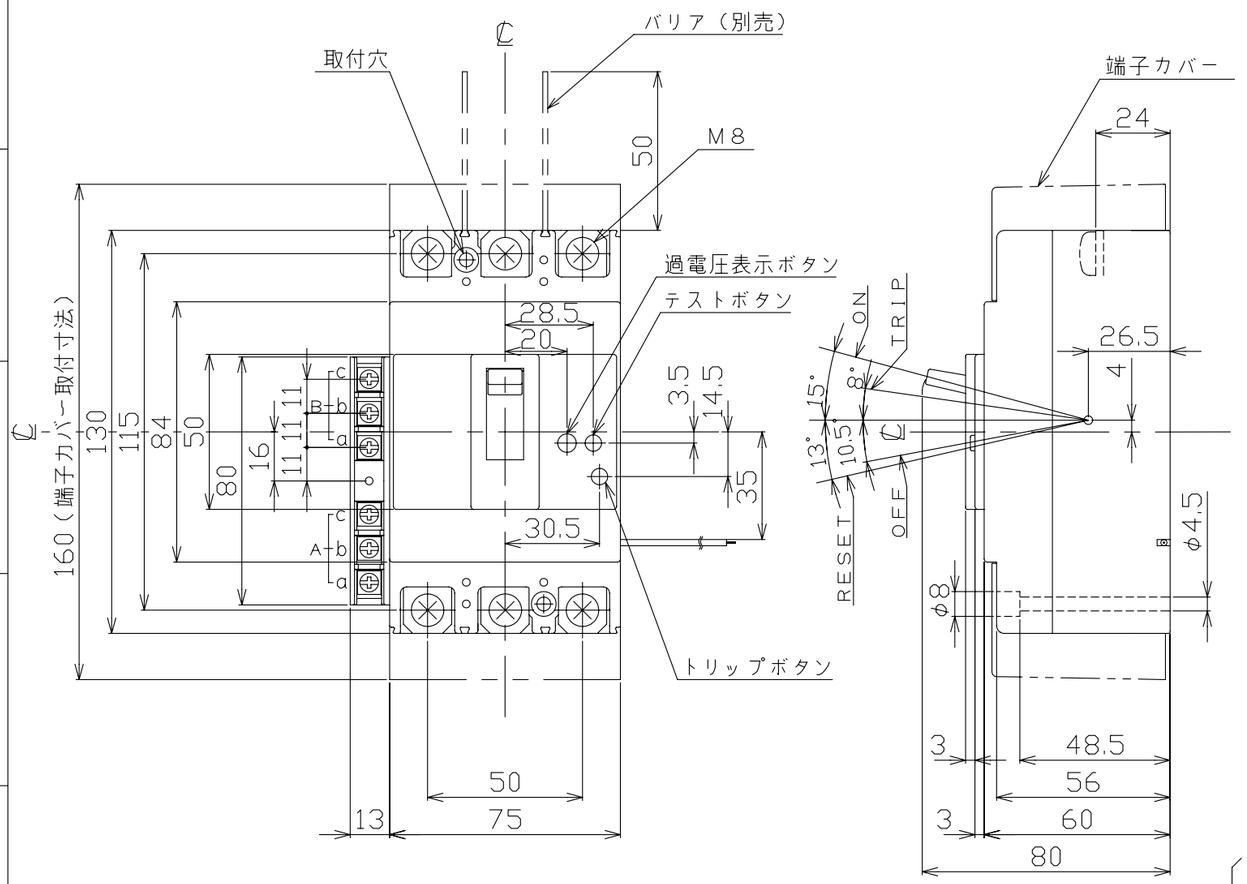

穴明寸法

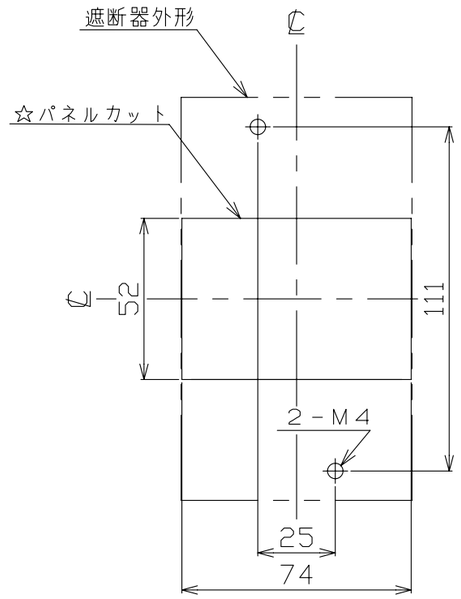

仕　様	接点		
	COM	N.C	N.O
補助スイッチ　AX	a	b	c
警報スイッチ　AL	a	b	c

仕　様	端子台	
	A	B
1．AX	AX	－
2．AL	AL	－
3．AX＋AL	AX	AL

注．この寸法図は，１．補助スイッチ仕様
２．警報スイッチ仕様
３．補助＋警報スイッチ仕様
のうちいずれか１つに適用する。

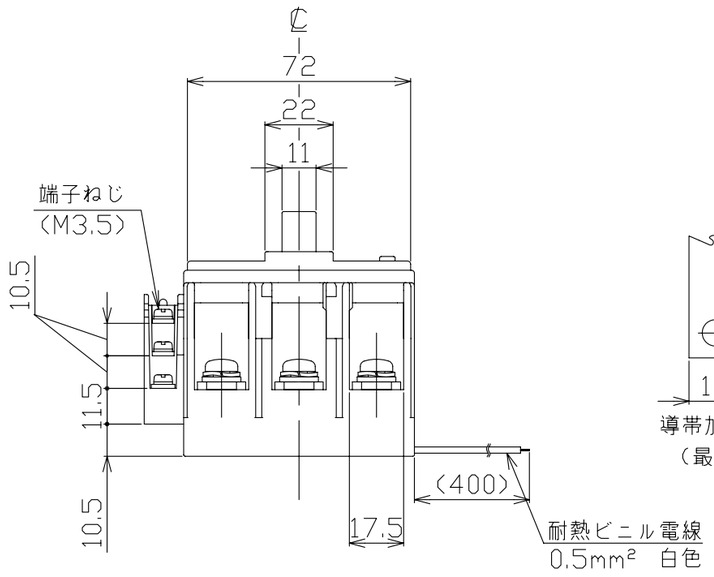

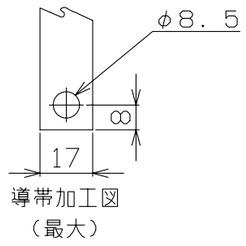

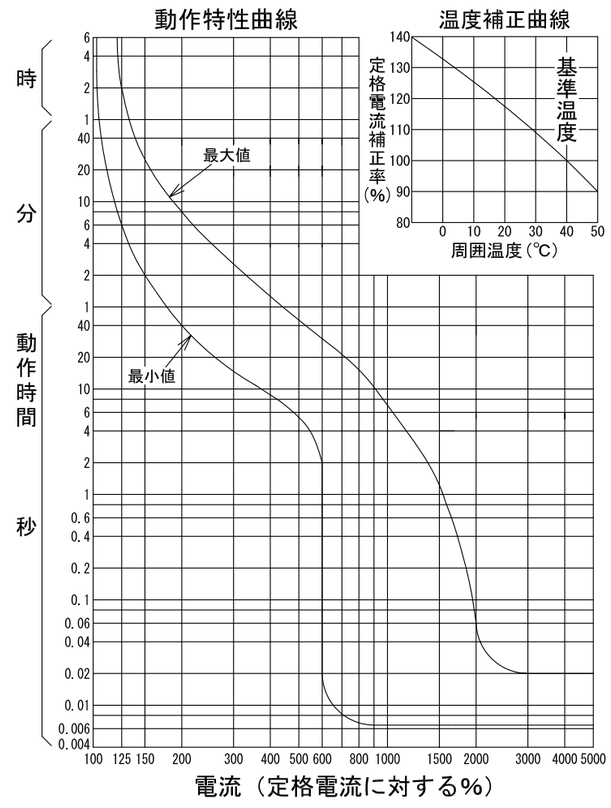

型　式	BU－153・1EC
フレーム	150AF
極数(P)・素子数(E)	3P・2E
定格電圧（V）	100／200
定格電流（A）	150
定格過電圧動作時間	1秒以内
定格動作過電圧	135V
定格遮断容量（kA）	
AC　100V	
AC　100V／200V	25
AC　200V	
AC　415V	
引き外し方式	熱動電磁
標準接続方式	圧着端子方式（圧着端子付属）
基準周囲温度	40℃
重量（kg）	0．7
備　考	JIS C 8201-2-1 附属書2（JIS Q 1000に基づく自己適合宣言）
御納入先	
日付	受領印	数量

承認	検図	製図	設計
今本	馬場	内藤稔	内藤稔

年月日	三角法	
H20．9．30	1／2	C29-3P153EC5

テンパール工業株式会社

0-08-09