単３中性線欠相保護付

配線用遮断器　表面形

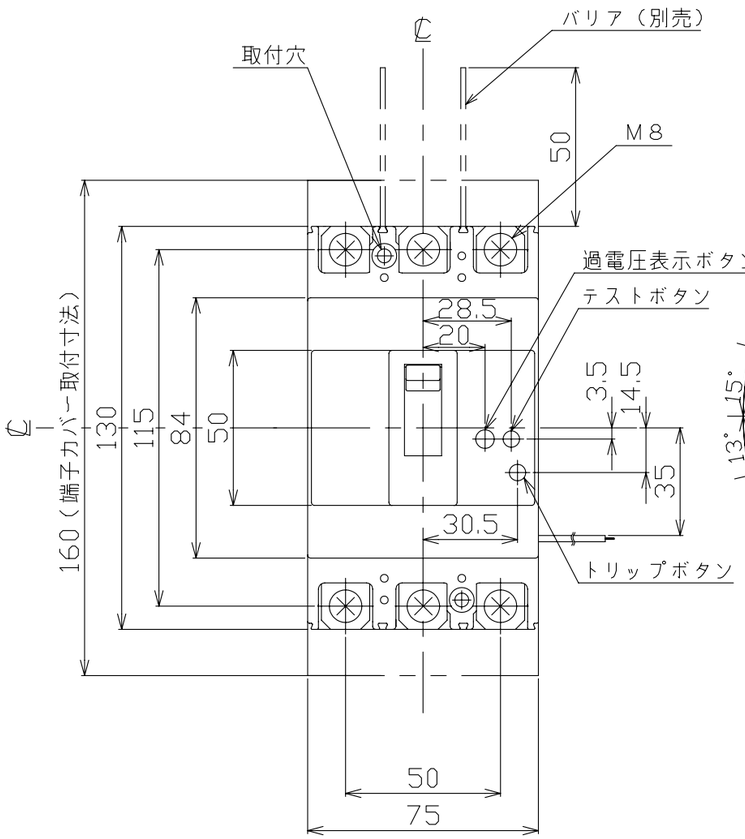

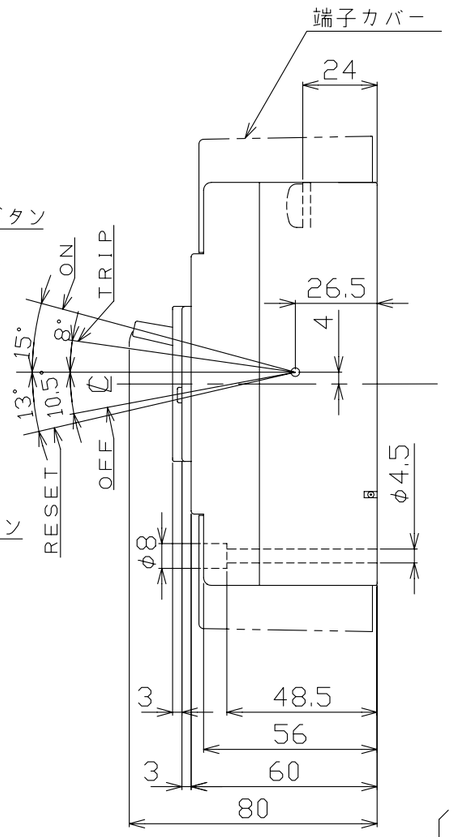

穴明寸法

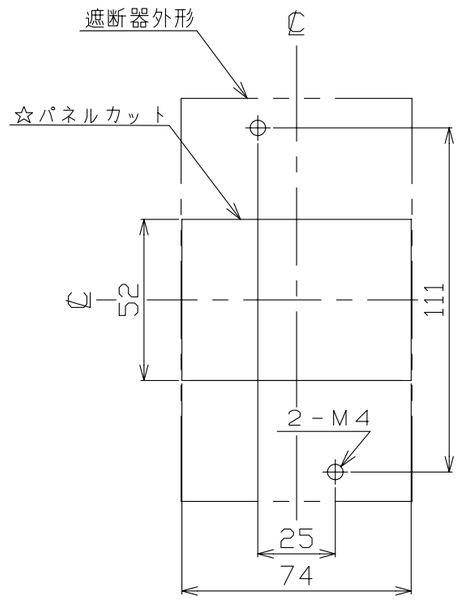

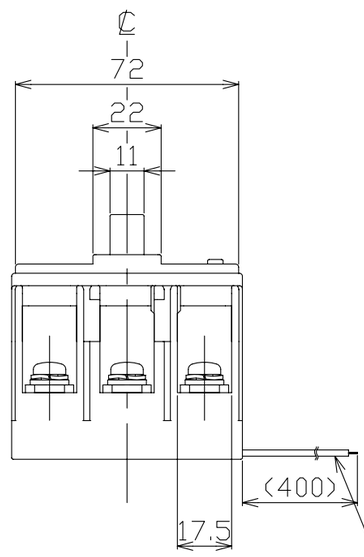

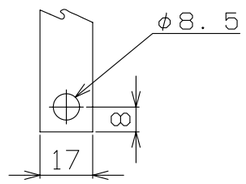

導帯加工図
（最大）

動作特性曲線

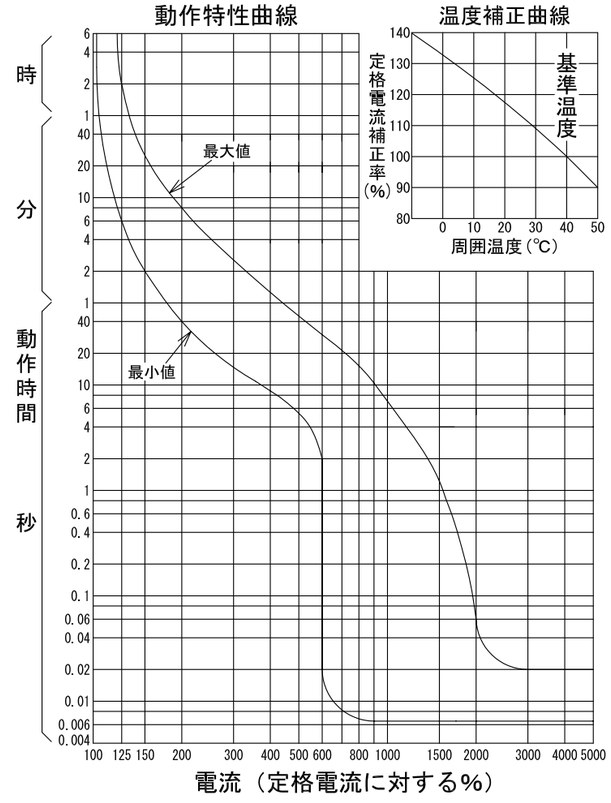

温度補正曲線

型　式	BU－153・1EC
フレーム	150AF
極数(P)・素子数(E)	3P・2E
定格電圧（V）	100/200
定格電流（A）	150
定格過電圧動作時間	1秒以内
定格動作過電圧	135V
定格遮断容量（kA）	
AC 100V	
AC 100V/200V	25
AC 200V	
AC 415V	
引き外し方式	熱動電磁
標準接続方式	圧着端子方式（圧着端子付属）
基準周囲温度	40℃
重量（kg）	0.7
備　考	JIS C 8201-2-1 附属書2 （JIS Q 1000に基づく自己適合宣言）
御納入先	
日付	受領印	数量

承認	検図	製図	設計
今本	馬場	内藤稔	内藤稔

年月日	三角法	
H20.9.30	1/2	C29-3P153EC1

テンパール工業株式会社

0-08-09