単３中性線欠相保護付
配線用遮断器　表面形

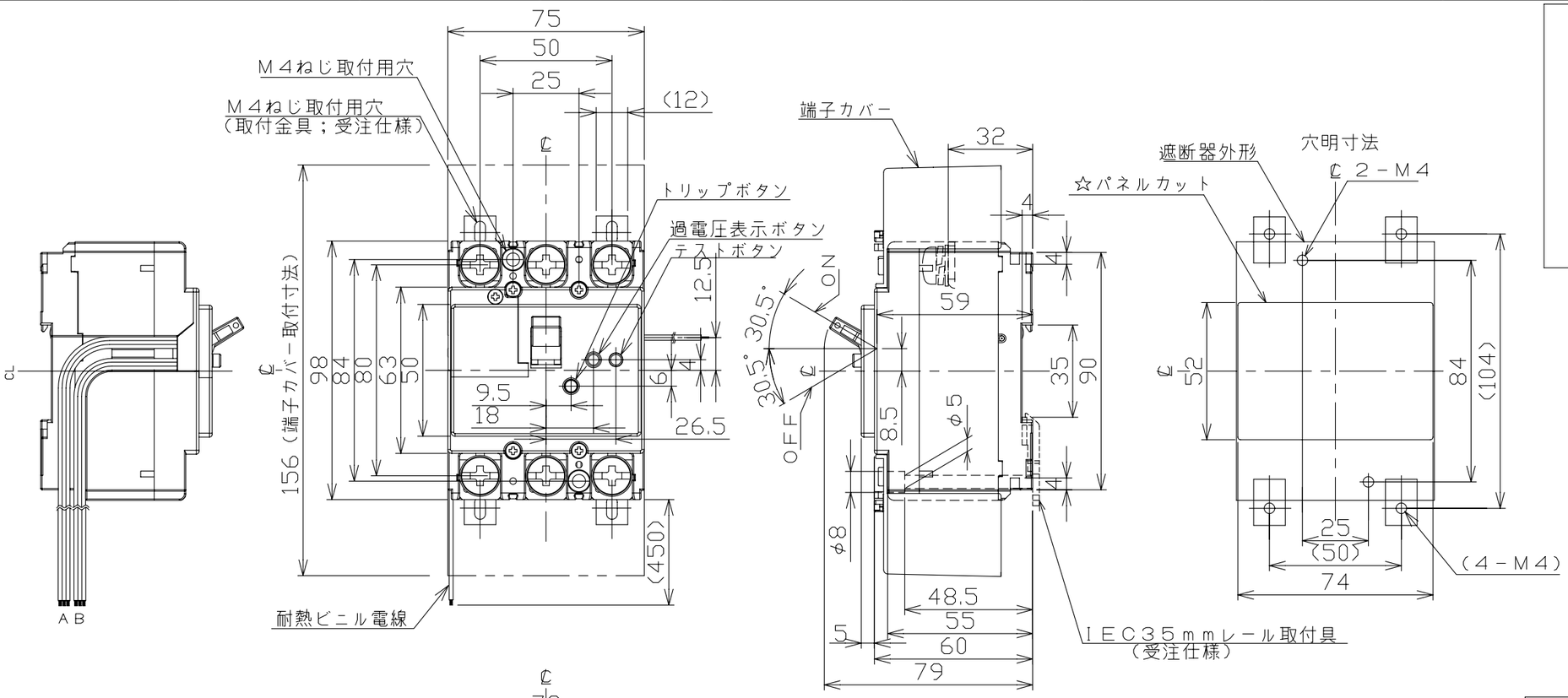

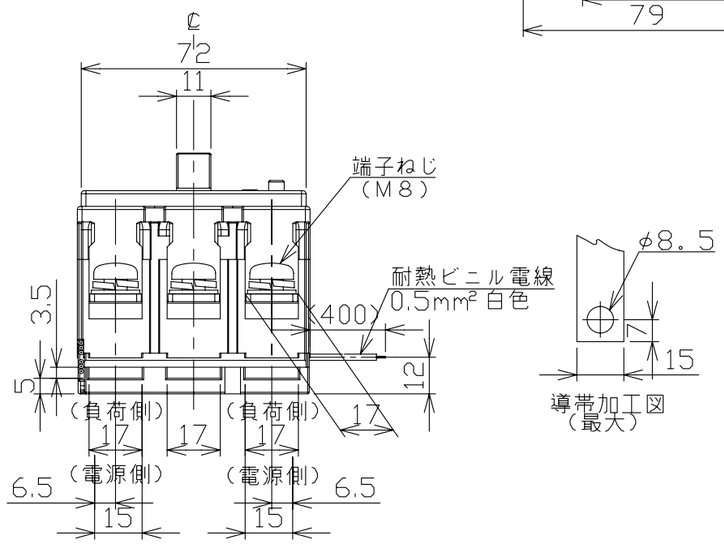

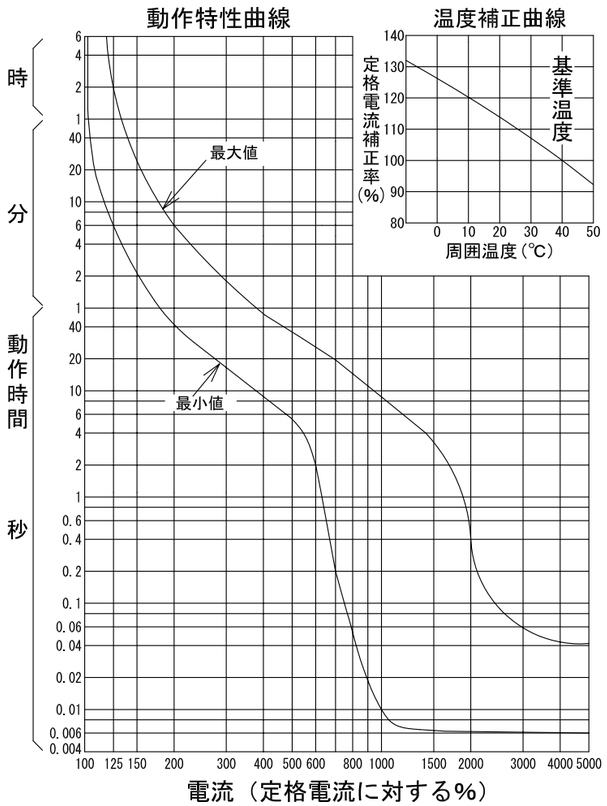

型　　式	BU－103・1KC
フレーム	100AF
極数(P)・素子数(E)	3P・2E
定格電圧（V）	100/200
定格電流（A）	60，75，100
定格過電圧動作時間	1秒以内
定格動作過電圧	135V
定格遮断容量（kA）	
ＡＣ　100V	
ＡＣ　100V/200V	5
ＡＣ　200V	
ＡＣ　415V	
引き外し方式	熱動電磁
標準接続方式	圧着端子方式（圧着端子付属）
基準周囲温度	40℃
重量（kg）	0．58
備　考	ＪＩＳ Ｃ 8201-2-1 附属書2 および ＪＩＳ Ｃ 8211 附属書2 （ＪＩＳ Ｑ 1000に基づく自己適合宣言）
御納入先	
日付	受領印　　数量

承認	検図	製図	設計
今本	馬場	若宮	高倉

年月日	三角法
H18.5.26	C26-3P103KC2

テンパール工業株式会社

仕様	電線の色 a接点	b接点	ＣＯＭ	電線の本数
補助スイッチ　ＡＸ	黒	赤	白	3
警報スイッチ　ＡＬ	黒	赤	白	3

注。この寸法図は、１。補助スイッチ仕様
２。警報スイッチ仕様
３。補助＋警報スイッチ仕様
のうちいずれか１つに適用する。

仕様	リード線 A	B
ＡＸ	ＡＸ	－
ＡＬ	－	ＡＬ
ＡＸ＋ＡＬ	ＡＸ	ＡＬ

A-08-08