漏電警報付配線用遮断器

埋込形

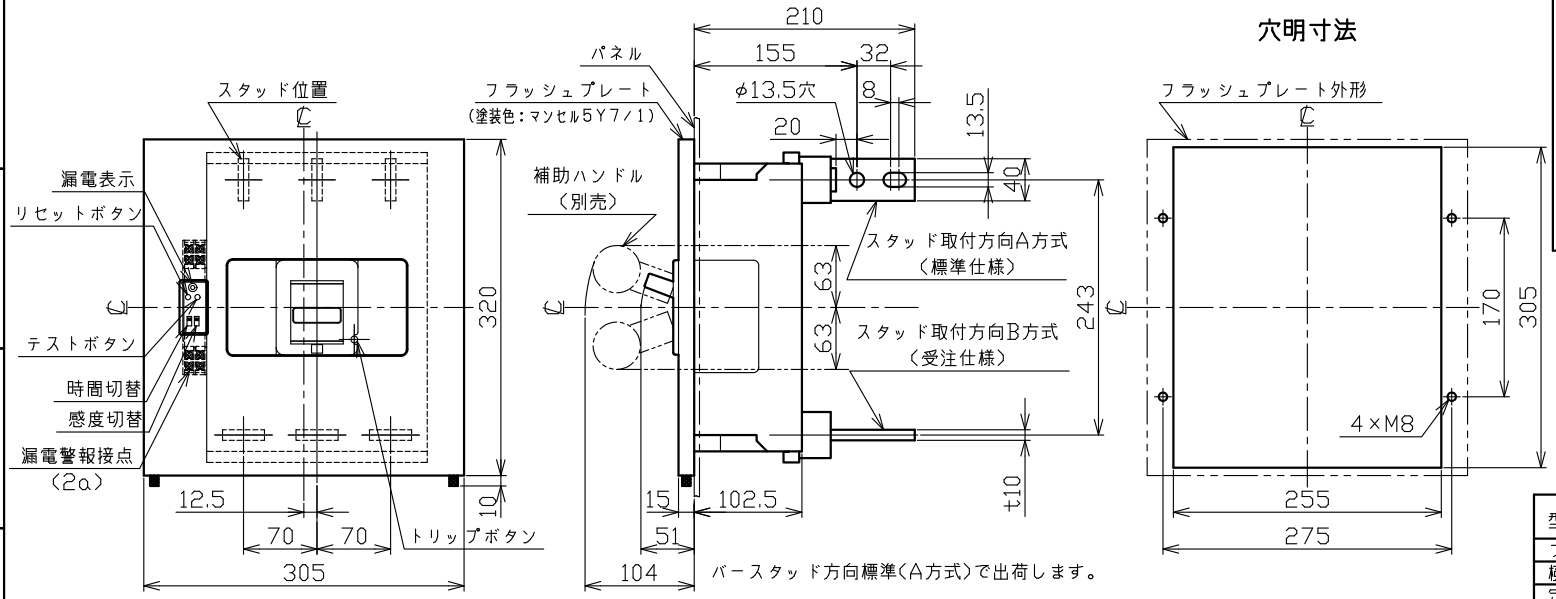

バースタッド方向標準(A方式)で出荷します。

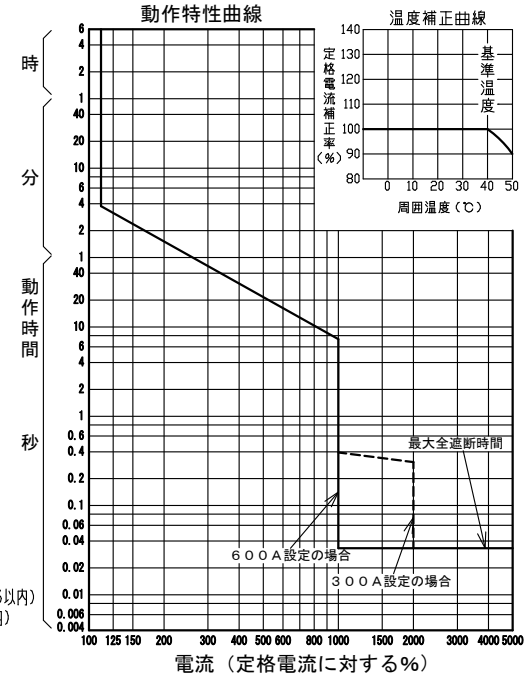

備考

1）短限時設定電流値：設定定格電流の10倍固定
（誤差範囲±15%以内）
2）瞬時設定電流値　：8000A固定（誤差範囲±20%以内）
3）動作時間　　：右図による（誤差範囲±33%以内）

型　式		B-803GHC		
フレーム		800AF		
極数(P)・素子数(E)		3P・3E		
定格電圧（V）		AC100-200-440		
定格電流（A）		可調整 400/450/500/600/700/800		
漏電警報	動作時間	0.1以内/0.3/1.2秒 切替式		
	定格感度電流	100/200/500mA 切替式		
定格遮断容量(kA)				
AC	200V	100		
	240V	100		
	415V	50		
	440V	50		
引き外し方式		電子式可調整		
標準接続方式		バースタッド方式		
漏電警報接点仕様	接点構成	2a		
	接点容量		抵抗負荷	誘導負荷
		AC125V	3A	2A　cosφ=0.4
		AC250V	3A	2A
		DC 30V	3A	2A　L/R=7ms
		DC100V	0.5A	0.2A
	出力引出し方式	端子台		
	リセット方式	内蔵リセットボタン(外部リセット：オプション)		
基準周囲温度		40℃		
重量（kg）		20		
備　考		JIS C 8201-2-1 附属書2 (JIS Q 1000に基づく自己適合宣言)		
御納入先				
日付		受領印		数量

承認	検図	製図	設計
今本	馬場	藤原	長友

年月日	三角法	
2021.04.07		B-803GHC03

テンパール工業株式会社

A-21-08