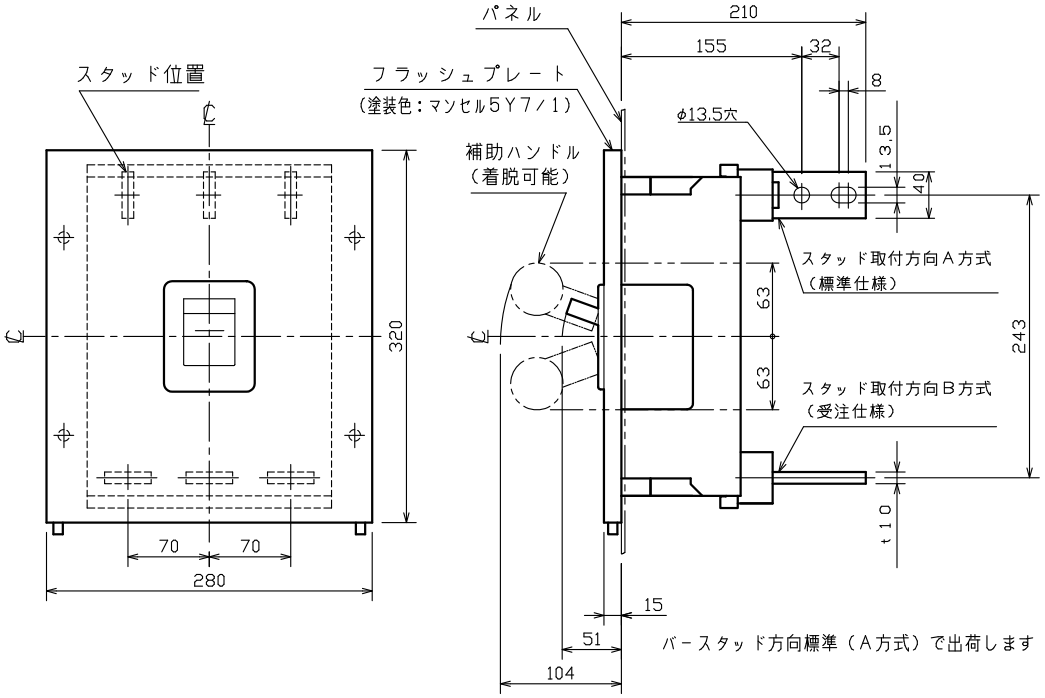

穴明寸法

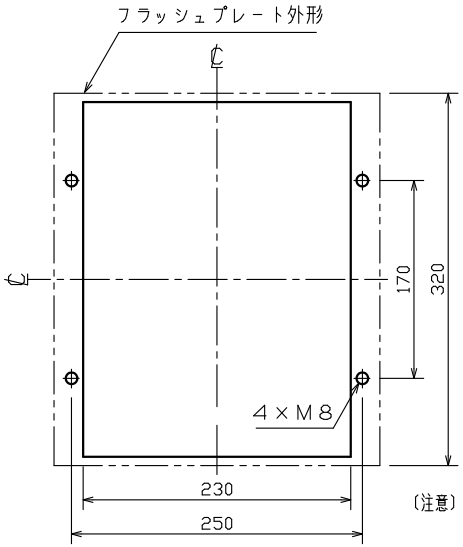

〔注意〕直流回路に使用するときは、調整ツマミの位置をLOノッチにセットしてください。
このとき瞬時動作電流はほぼ280~710%の範囲となります。

配線用遮断器　埋込形

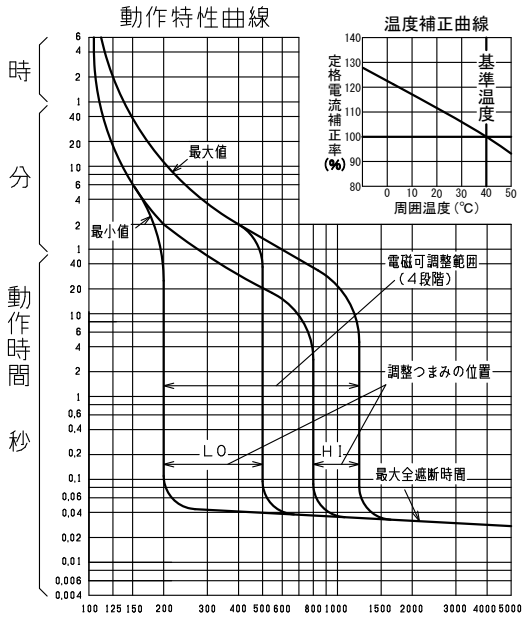

調整つまみの位置	瞬時引外し電流AC(定格電流に対する%)	瞬時引外し電流DC(定格電流に対する%) ヒューズフリー遮断器のみ使用
LO	200～500	280～710
2	400～730	560～1040
3	600～970	840～1380
HI	800～1200	1130～1700

型　式		B-803FKC
フレーム		800AF
極数(P)・素子数(E)		3P・3E
定格電圧（V）		AC500, DC250
定格電流（A）		700, 800
定格遮断容量（kA）		
AC	200V	125
	415V	85
	500V	42
DC	125V	40
	250V	40
引き外し方式		熱動可調整電磁
標準接続方式		バースタッド方式
基準周囲温度		40℃
重量（kg）		18
備　考		JIS C 8201-2-1 附属書2 (JIS Q 1000に基づく自己適合宣言)
御納入先		
日付	受領印	数量

承認	検図	製図	設計
濵井	田中康	松田	長友

年月日	三角法	
2021.04.07		B-803FKC03

テンパール工業株式会社

0-21-04