配線用遮断器　裏面形

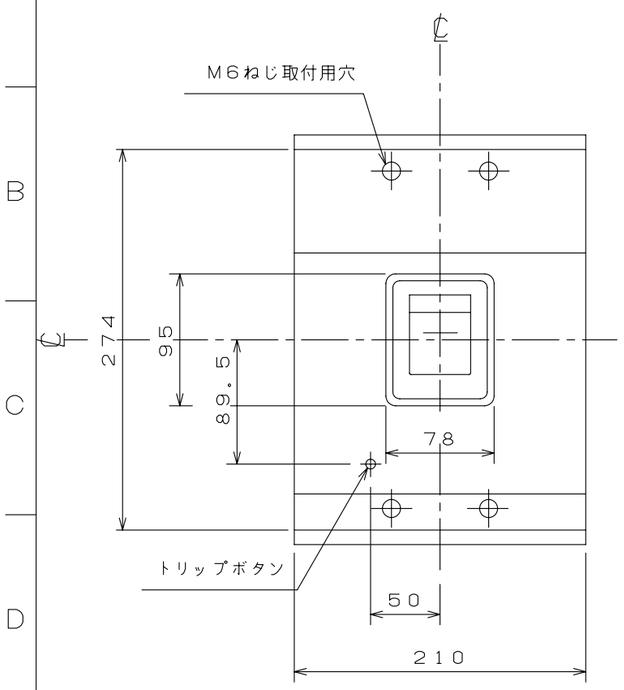

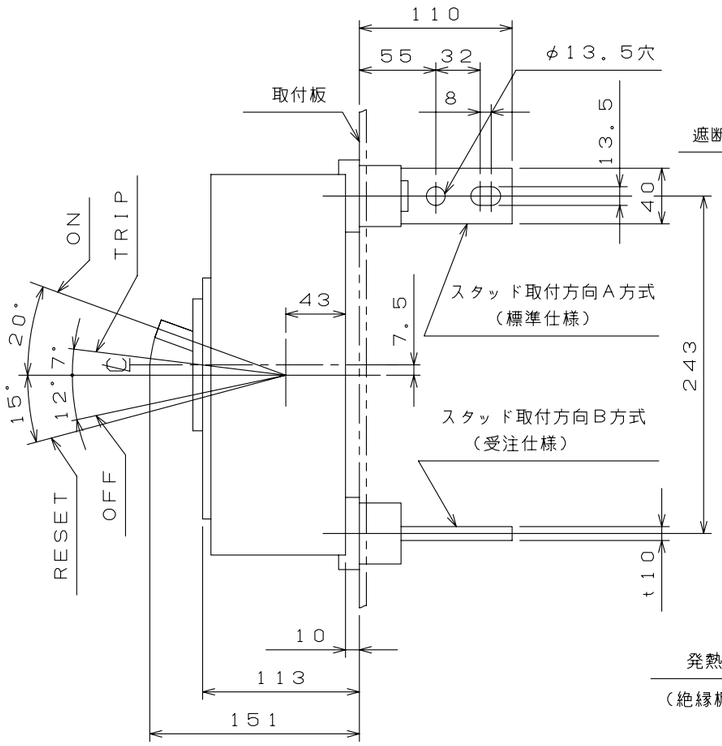

バースタッド方向標準（A方式）で出荷します

穴明寸法

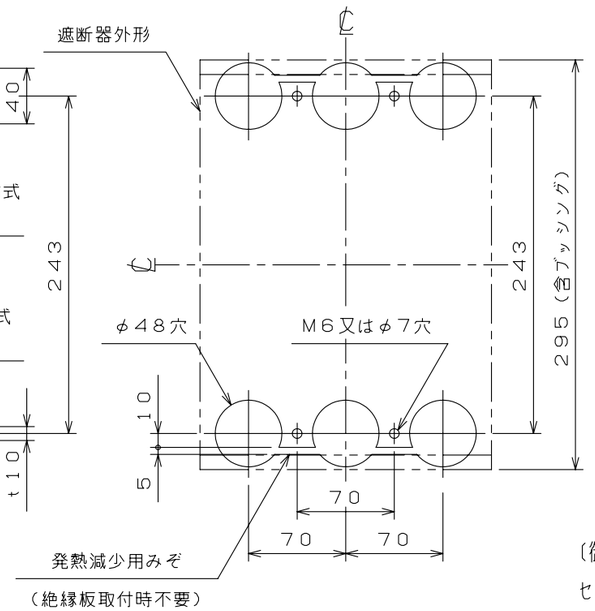

〔御注意〕直流回路に使用時は、瞬時調整つまみ位置をLOノッチにセットしてください。

動作特性曲線

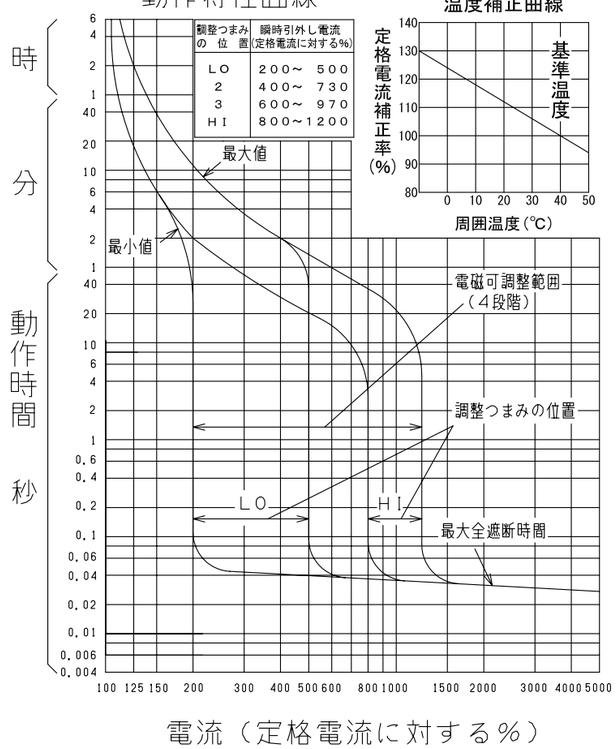

温度補正曲線

型　式		B－803FA	
フレーム		800AF	
極数(P)・素子数(E)		3P・3E	
定格電圧（V）		AC500	◎DC250
定格電流（A）		700，800	
定格遮断容量（kA）			
AC	100V		
	200V	85	
	440V	36	
	500V	18	
DC	125V		40
	250V		40
引き外し方式		熱動可調整電磁	
標準接続方式		バースタッド方式	
基準周囲温度		40℃	
重量（kg）		15	
備　考		JIS C 8201-2-1 附属書2 （JIS Q 1000に基づく自己適合宣言） ◎DC電源の種類を御指定ください。	
御納入先			

日付		受領印		数量	

承認	検図	製図	設計
森田	青木	長力	青木

年月日	三角法	
H05.09.02		B-803FA02

テンパール工業株式会社

A-08-09