配線用遮断器　裏面形

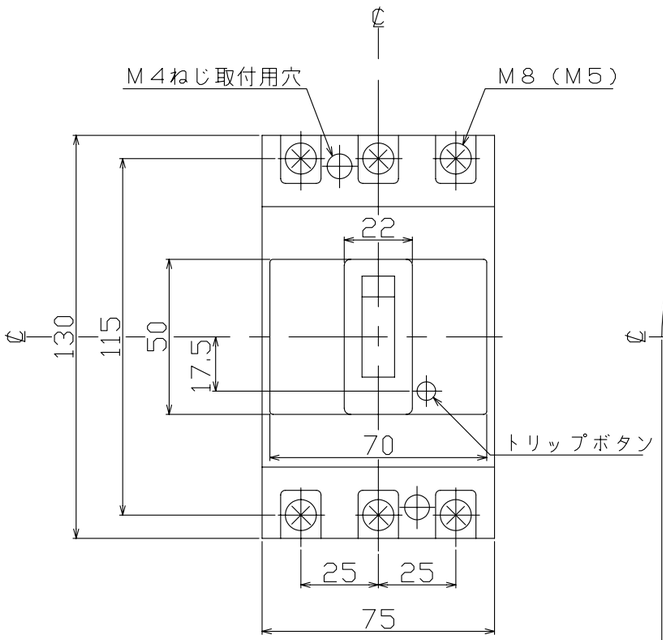

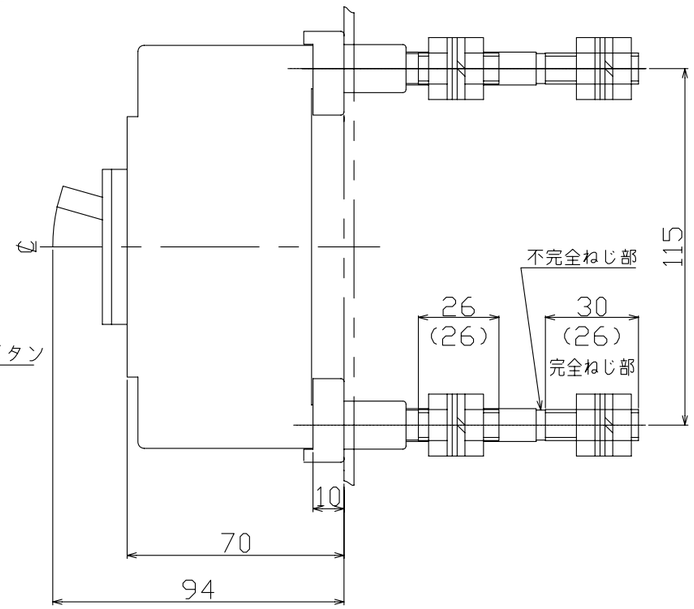

穴明寸法

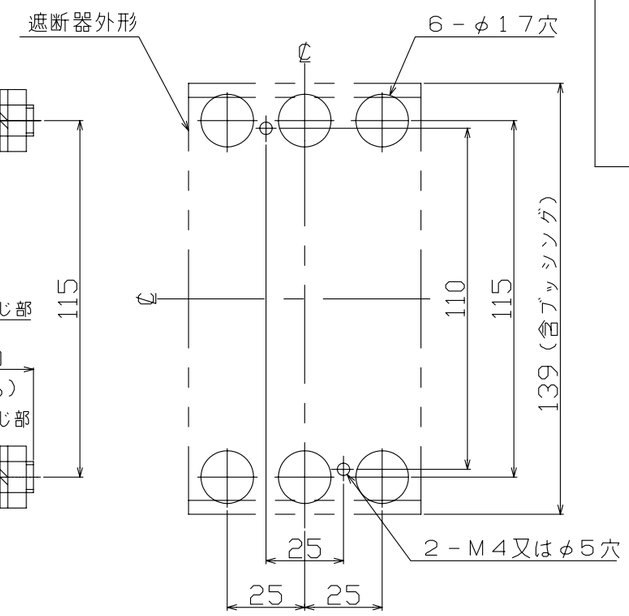

注1．（）内の寸法は50A以下の場合です。
2．不完全ねじ部で締付を行わないでください。完全ねじ部およびナットが破損するおそれがあります。

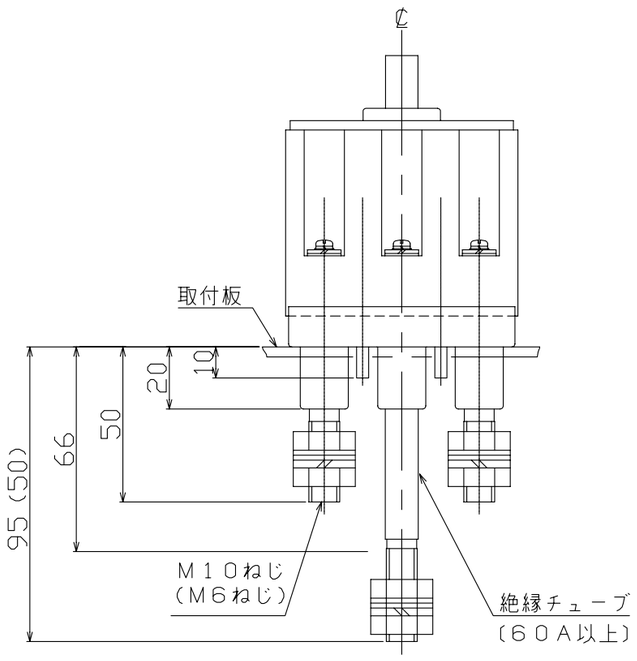

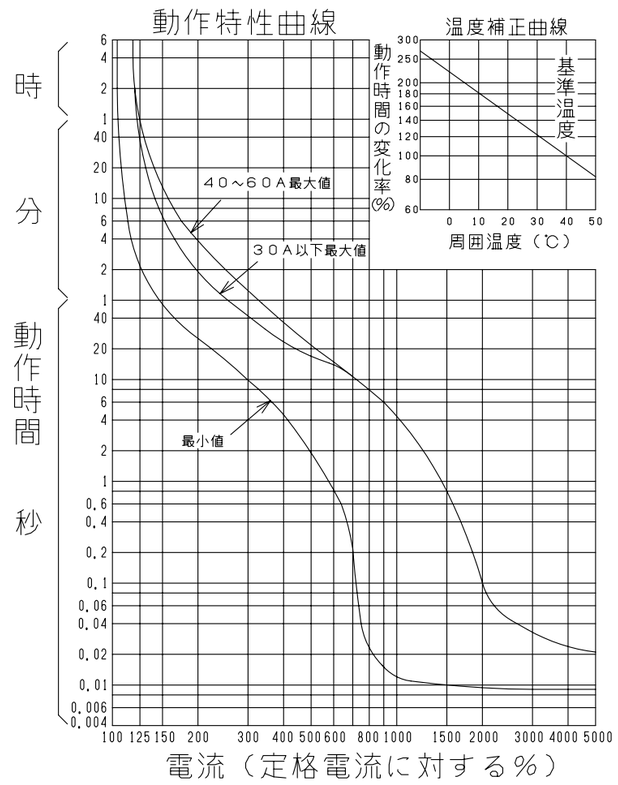

型　式		B－63FA
フレーム		60AF
極数(P)・素子数(E)		3P・3E
定格電圧（V）		AC500
定格電流（A）		5, 10, 15, 20, 30, 40, 50, 60
定格遮断容量(kA)		
AC	100V	
	200V	35
	440V	10
	500V	2.5
DC	125V	
	250V	
引き外し方式		完全電磁
標準接続方式		丸スタッド方式
基準周囲温度		40℃
重量（kg）		1.54
備　考		JIS C 8201-2-1 附属書2 (JIS Q 1000に基づく自己適合宣言)
御納入先		
日付	受領印	数量

承認	検図	製図	設計
今本	細川	長友	長友

年月日	三角法	
H12.06.30		B-63FA02 3

テンパール工業株式会社

C-10-07