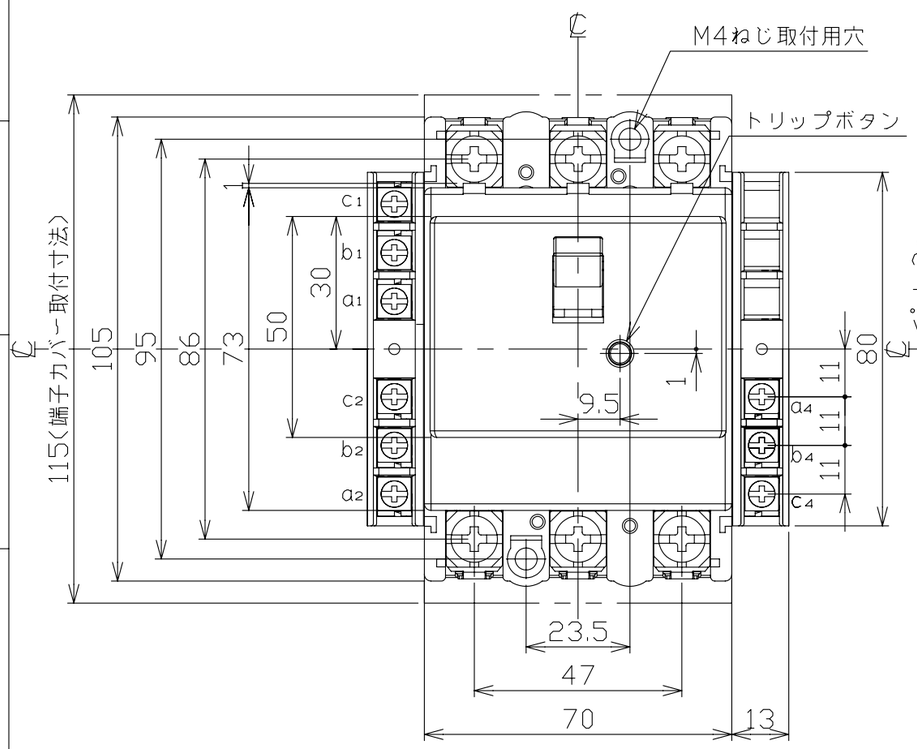

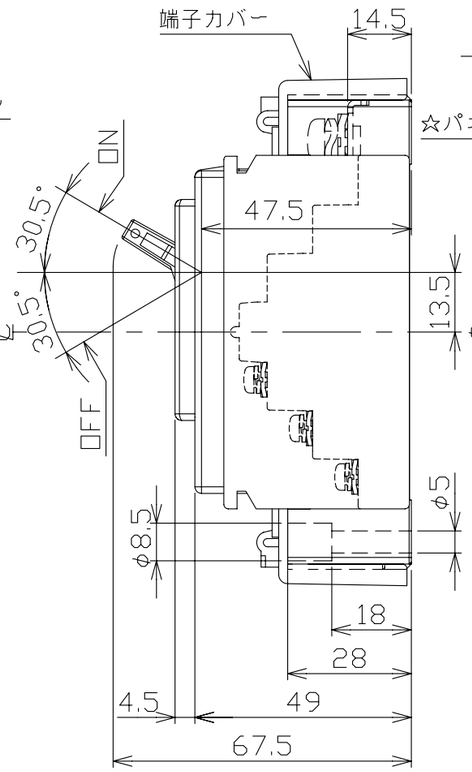

穴明寸法

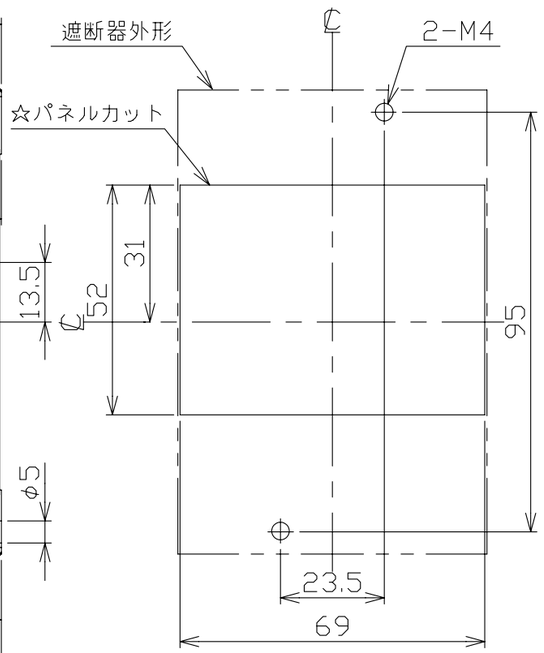

配線用遮断器　表面形

接点仕様

種類	適　用　仕　様	COM	N.C	N.O
AL	AX+AL, AX+AL+SHT	a1	b1	c1
	AL+SHT	a2	b2	c2
	AL	a4	b4	c4
AX	AX+AL, AX+AL+SHT AX+SHT	a2	b2	c2
	AX	a4	b4	c4
SHT	SHTに関係する全て	a4	–	c4

注. この寸法図は.1.補助スイッチ仕様（R極側端子台のみ）
2.警報スイッチ仕様（R極側端子台のみ）
3.補助+警報スイッチ仕様（L極側端子台のみ）
4.補助+電圧引外し装置仕様
5.警報+電圧引外し装置仕様
6.補助+警報+電圧引外し装置仕様
7.電圧引外し装置仕様（R極側端子台のみ）
のうちいずれか1つに適用する。
【電圧引外し装置仕様の定格使用電圧】
AC100V,200V,415V

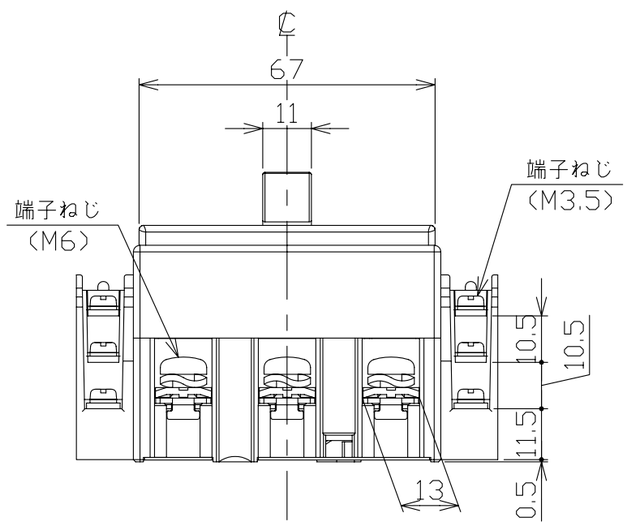

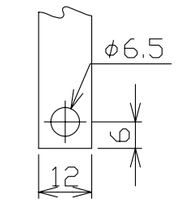

導帯加工図
（最大）

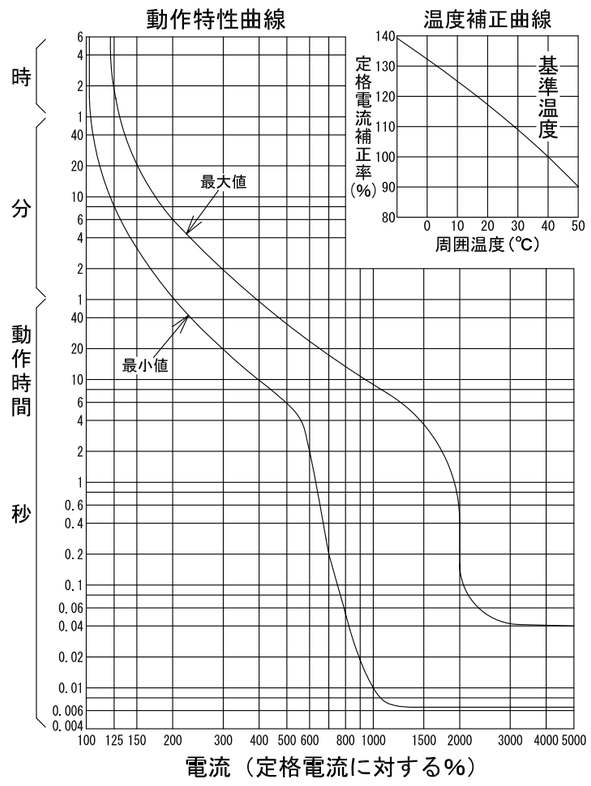

型　式	B-63EC				
フレーム	60AF				
極数(P)・素子数(E)	3P・3E				
定格電圧（V）	AC415				
定格電流（A）	60				
定格遮断容量(kA)					
AC 100V	5				
AC 100V/200V					
AC 200V	5				
AC 415V	2.5				
DC 125V					
DC 250V					
引き外し方式	熱動電磁				
標準接続方式	線押え方式（圧着端子使用可能）				
基準周囲温度	40℃				
重量（kg）	(端子台1つの場合)0.37,(端子台2つの場合)0.41				
備　考	JIS C 8201-2-1 附属書2 (JIS Q 1000に基づく自己適合宣言)				
御納入先					
日付		受領印		数量	

承認	検図	製図	設計
今本	馬場	長友	高倉

年月日	三角法	
2006.05.31		B35-3P63EC7

テソパール工業株式会社

0-06-05