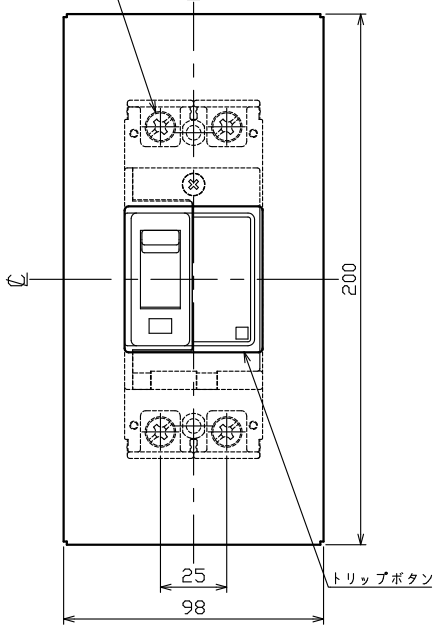

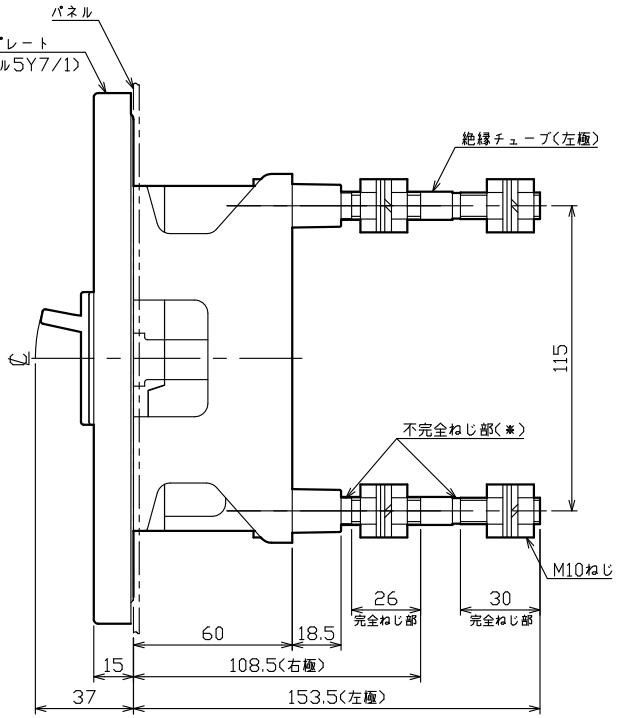

※スタッドの不完全ねじ部で締付を行わないでください。
完全ねじ部及びナットが破損する恐れがあります。

穴明寸法

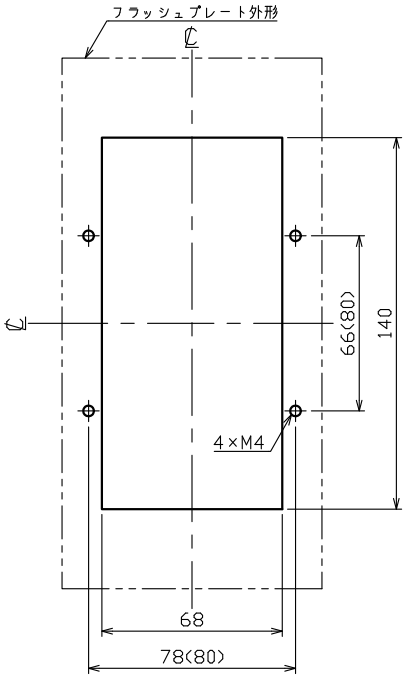

( ) 内の取付寸法８０×８０でも
取付けできます。

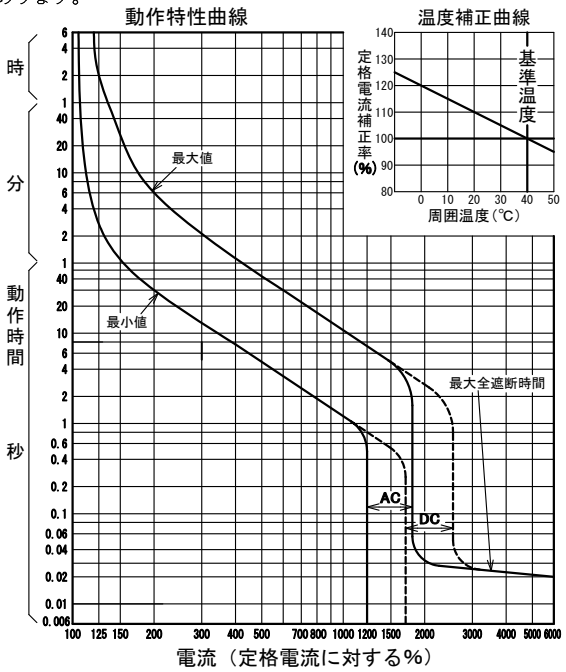

配線用遮断器　埋込形

型　式		B－62FH
フレーム		60AF
極数(P)･素子数(E)		2P･2E
定格電圧（V）		AC500，DC250
定格電流（A）		60
定格遮断容量(kA)		
AC	200V	35
	415V	10
	500V	2.5
DC	125V	7.5
	250V	5
引き外し方式		熱動電磁
標準接続方式		丸スタッド方式
基準周囲温度		40℃
重量（kg）		1.4
備　考		JIS C 8201-2-1 附属書2 (JIS Q 1000に基づく自己適合宣言)
御納入先		
日付	受領印	数量

承認	検図	製図	設計
濱井	田中康	長友	長友

年月日 2021.03.31　三角法　B-62FH6003

テンパール工業株式会社

0-21-03