配線用遮断器 裏面形

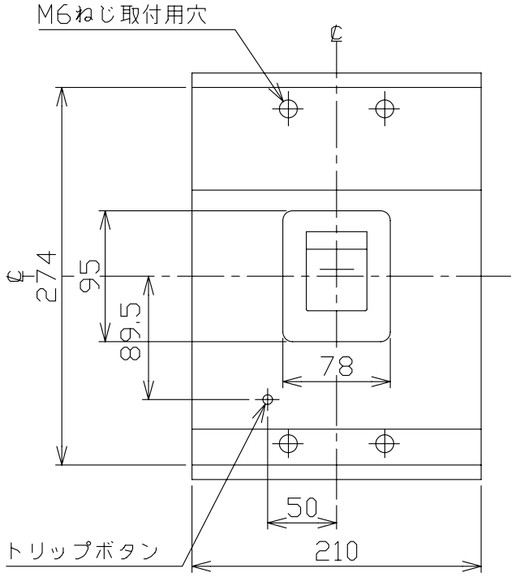

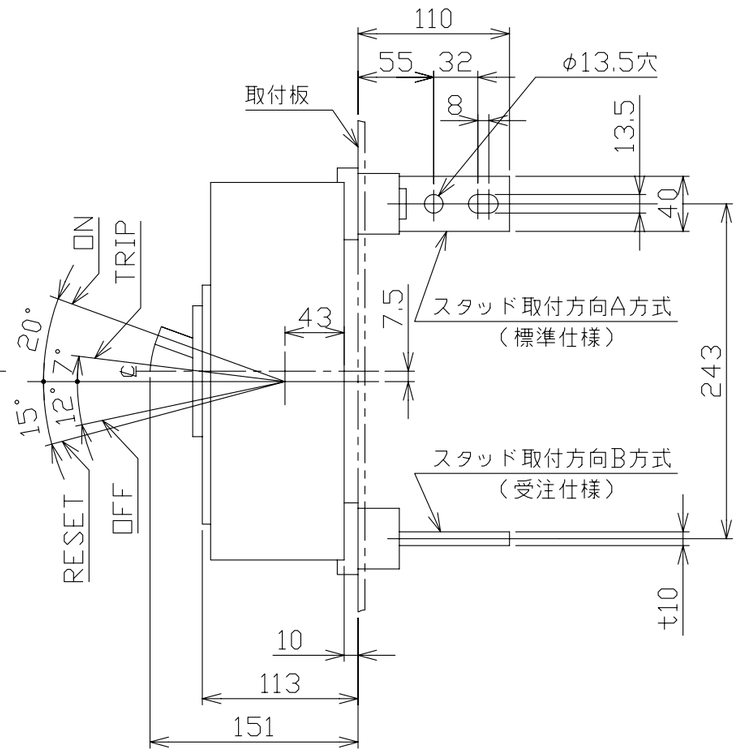

バースタッド方向標準（A方式）で出荷します

穴明寸法

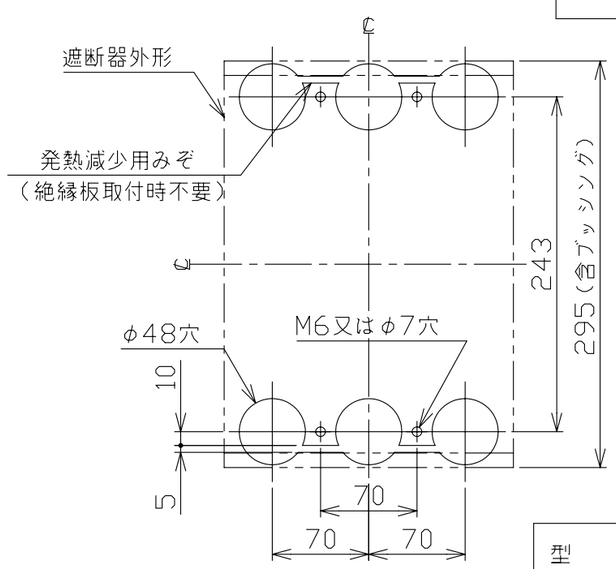

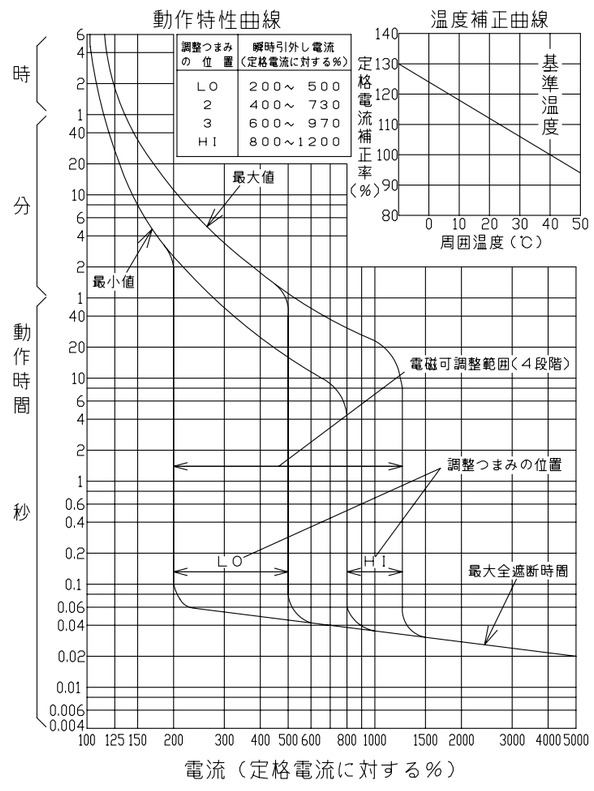

型　式		B-603EA
フレーム		600AF
極数(P)・素子数(E)		3P·3E
定格電圧（V）		AC500
定格電流（A）		500，600
定格遮断容量（kA）		
AC	100V	
	200V	50
	440V	36
	500V	18
DC	125V	
	250V	
引き外し方式		熱動可調整電磁
標準接続方式		バースタッド方式
基準周囲温度		40℃
重量（kg）		14
備　考		JIS C 8201-2-1 附属書2（JIS Q 1000に基づく自己適合宣言）
御納入先		
日付	受領印	数量

承認	検図	製図	設計
後藤	西野	高見	高見

年月日	三角法	
H11,05,06		B-603EA02

テンパール工業株式会社

B-08-08