配線用遮断器　裏面形

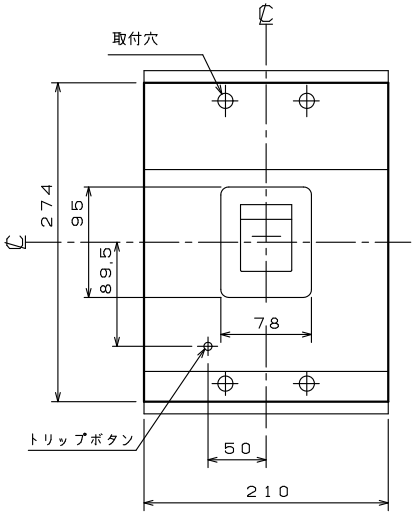

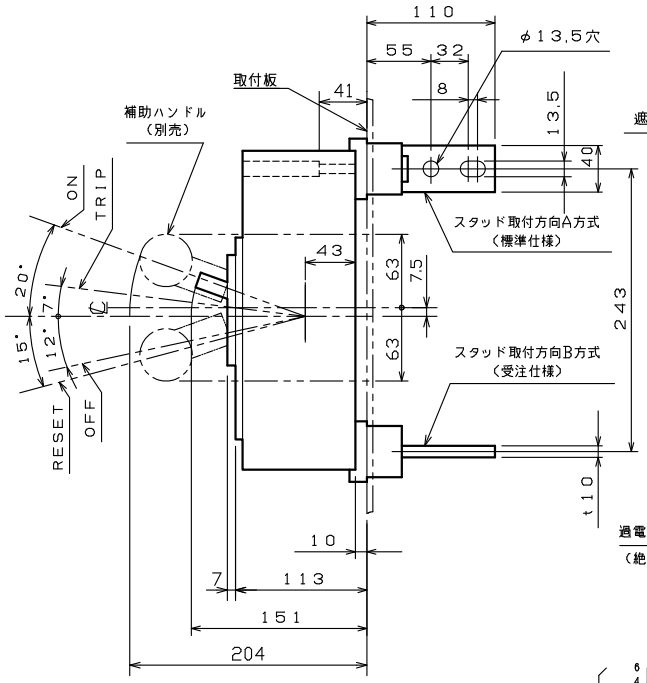

穴明寸法

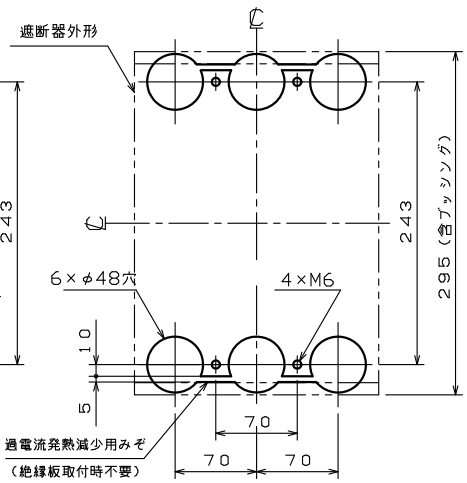

バースタッド方向標準（A方式）で出荷します

動作特性曲線

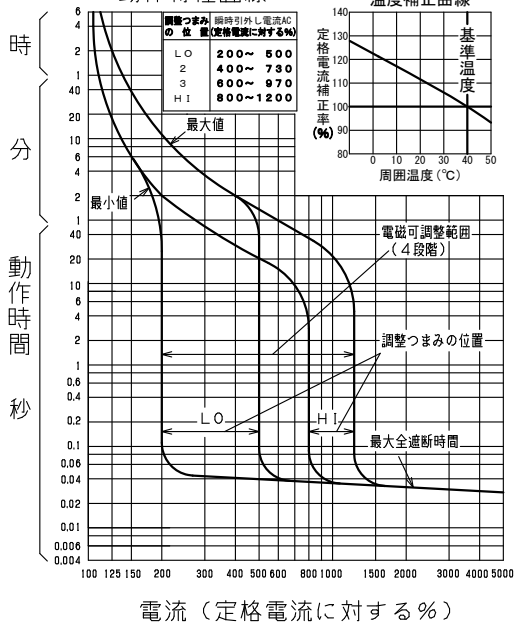

温度補正曲線

型　式	B-602FH
フレーム	600AF
極数(P)・素子数(E)	2P・2E
定格電圧（V）	AC500, DC250
定格電流（A）	500, 600
定格遮断容量（kA）	
AC 200V	100
AC 415V	50
AC 500V	25
DC 125V	40
DC 250V	40
引き外し方式	熱動可調整電磁
標準接続方式	バースタッド方式
基準周囲温度	40℃
重量（kg）	13
備　考	JIS C 8201-2-1 附属書2（JIS Q 1000に基づく自己適合宣言）
御納入先	

日付		受領印		数量	

承認	検図	製図	設計
濱井	田中東	松田	長友

年月日	三角法	
2021.04.07		B-602FH02

テンパール工業株式会社

0-21-04