配線用遮断器　表面形

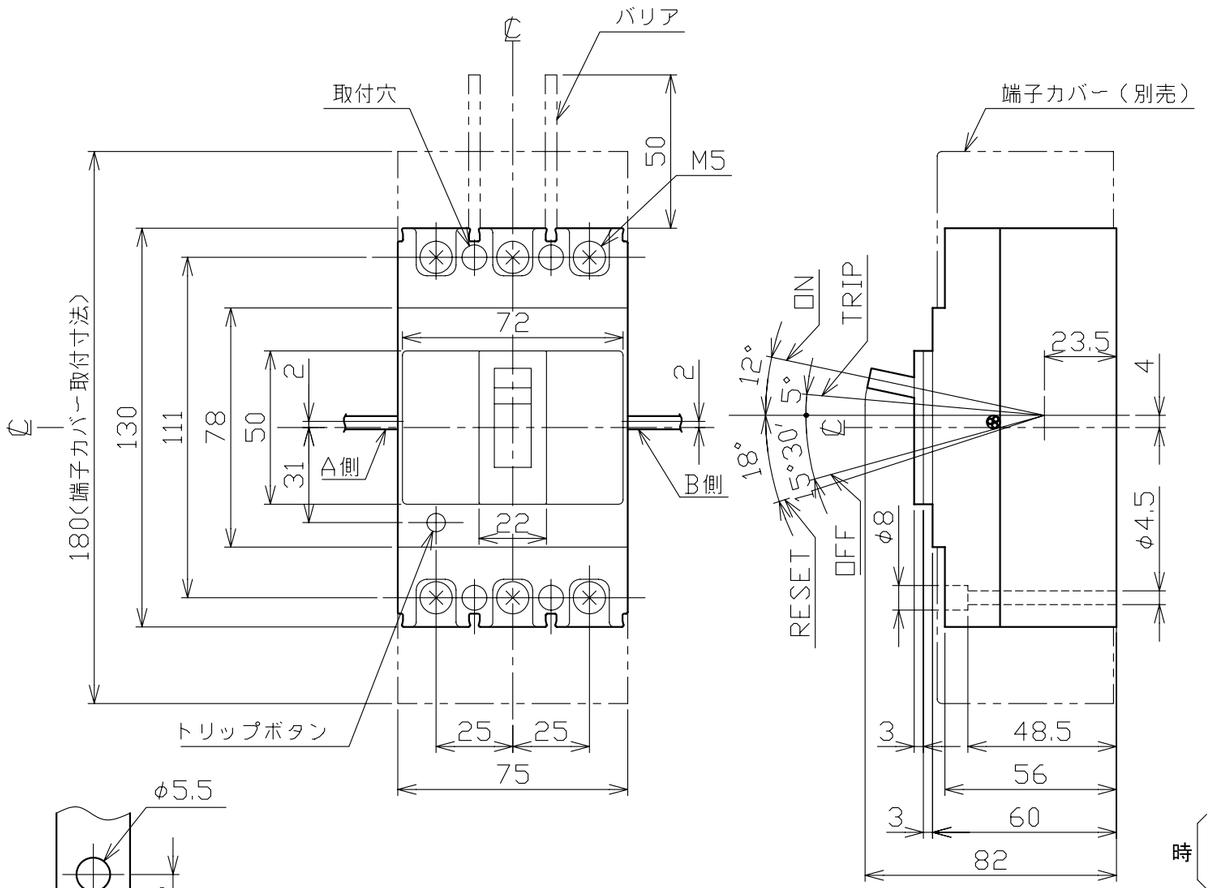

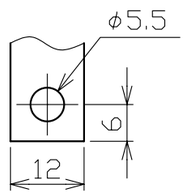

導帯加工図
（最大）

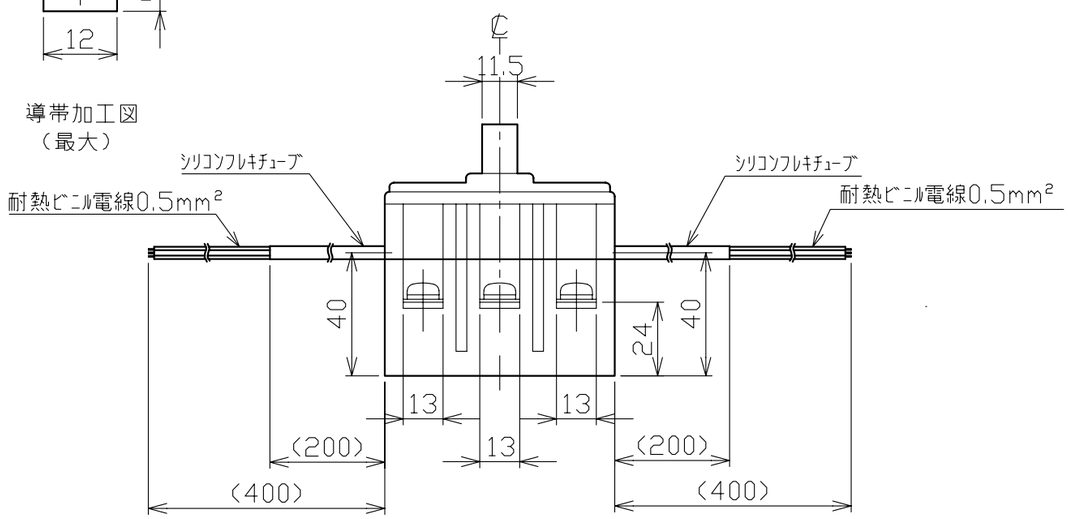

穴明寸法

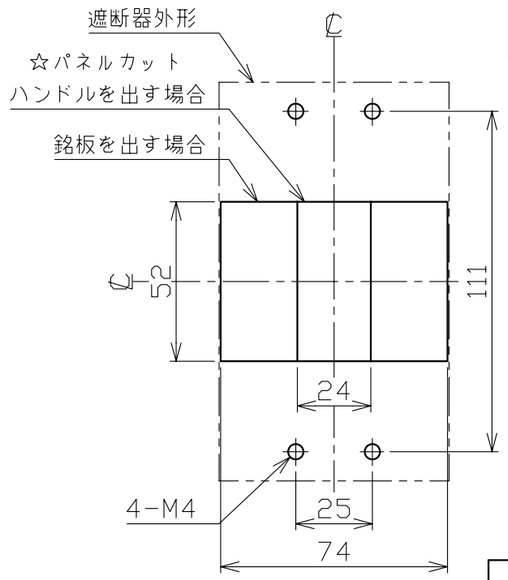

仕　様	電線の色			電線の本数
	a接点	b接点	COM	
補助スイッチ　AX	黒	赤	白	3
警報スイッチ　AL	黒	赤	白	3

組合せ	A側	B側
1，AX	−	AX
2，AL	AL	−
3，AX+AL	AL	AX

注，この寸法図は、　1，補助スイッチ仕様
2，警報スイッチ仕様
3，補助＋警報スイッチ仕様
のうちいずれか１つに適用する。

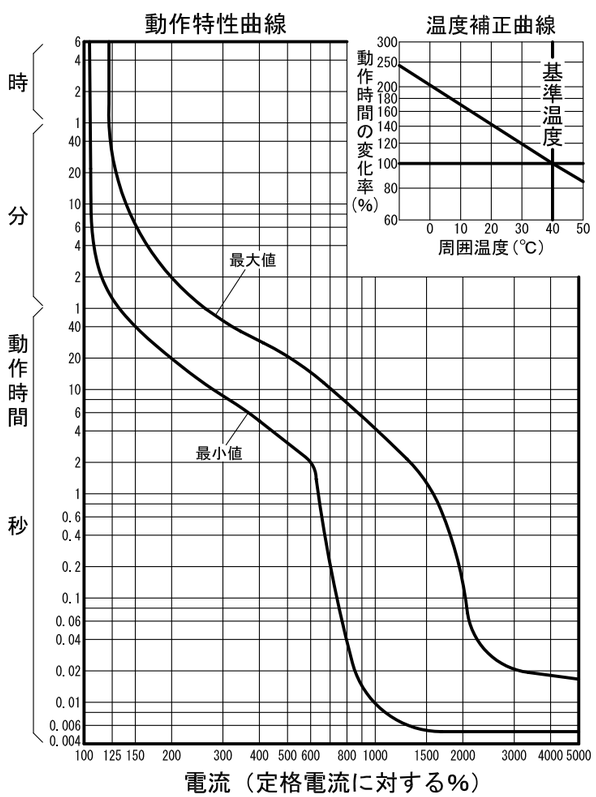

型　式	B－53S
フレーム	50AF
極数(P)･素子数(E)	3P･3E
定格電圧（V）	AC500
定格電流（A）	15，20，30，40，50
定格遮断容量(kA)	
AC 100V	10
AC 200V	10
AC 415V	5
AC 500V	2.5
DC 125V	
DC 250V	
引き外し方式	完全電磁
標準接続方式	線押え方式（圧着端子使用可能）
基準周囲温度	40℃
重量（kg）	0.78
備　考	JIS C 8201-2-1 附属書2 (JIS Q 1000に基づく自己適合宣言)
御納入先	

日付		受領印		数量	
承認	検図	製図	設計		
今本	馬場	田中	田中		
年月日	三角法				
H21.10.20					

B113-13P0007

テンパール工業株式会社

A-11-03