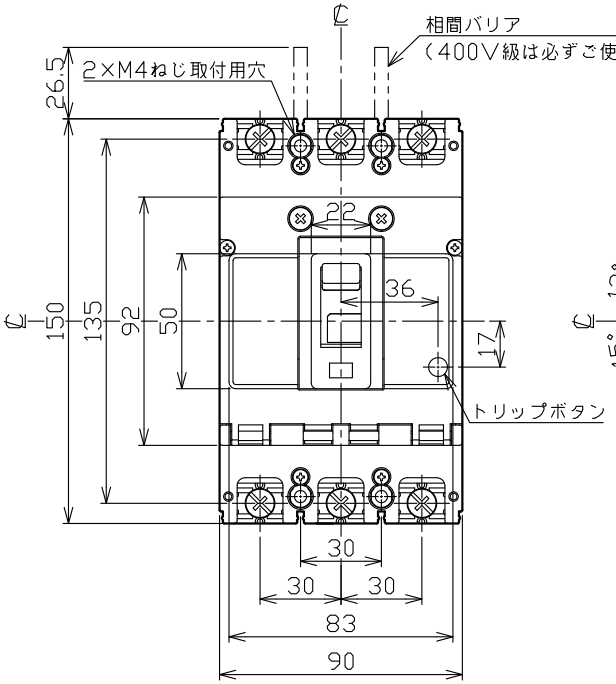

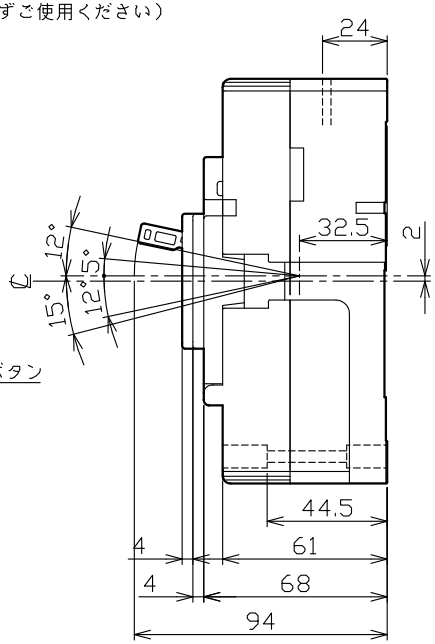

穴明寸法

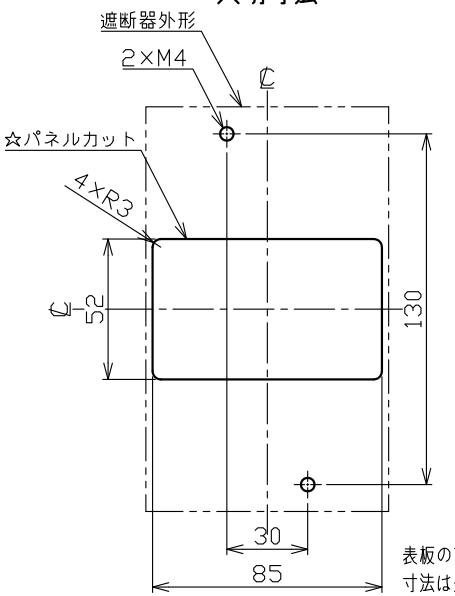

表板の高さが遮断器の底面より６８ｍｍの場合です。
寸法は遮断器の窓枠に対して片側１ｍｍの隙間をもたせた場合です。

配線用遮断器 表面形

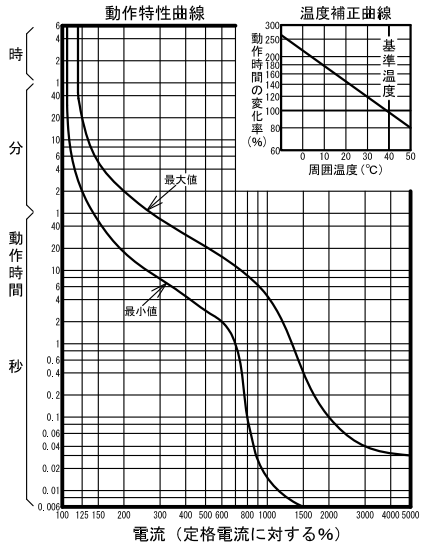

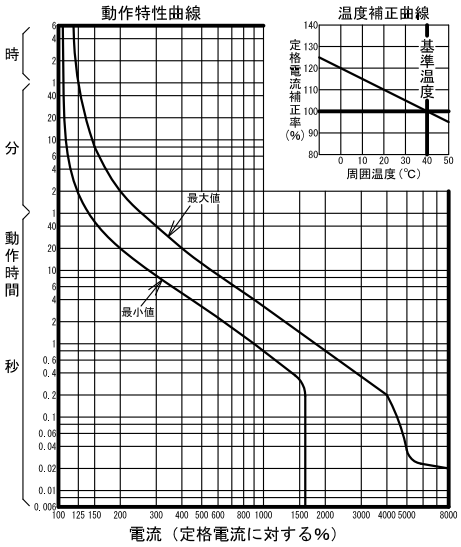

※15～30Aの瞬時引外し電流値:600A±120A固定

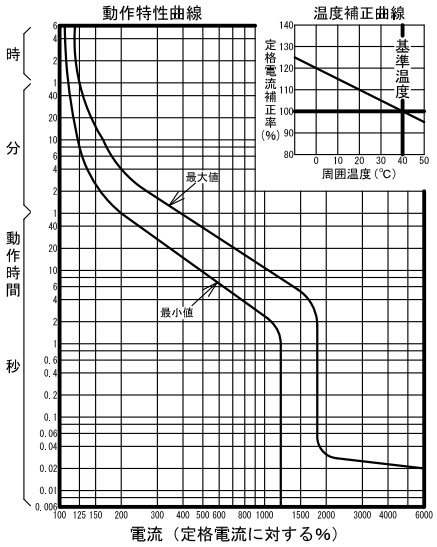

型　式	B-53FKB	
フレーム	50AF	
極数(P)・素子数(E)	3P・3E	
定格電圧（V）	AC500	
定格電流（A）	5,10	15,20,30,40,50
定格遮断容量(kA)		
AC 100V		
AC 200V	100	
AC 440V	50	
AC 500V	25	
DC 125V		
DC 250V		
引き外し方式	完全電磁	熱動電磁
標準接続方式	線押え方式(圧着端子使用可能)	
基準周囲温度	40℃	
重量（kg）	1.1	1.0
備　考	JIS C 8201-2-1 附属書2 (JIS Q 1000に基づく自己適合宣言)	
御納入先		
日付	受領印	数量

承認	検図	製図	設計
山本博	内藤稔	長友	長友

年月日	三角法	
2014.09.01		B-53FKB01

テンパール工業株式会社

A-16-12