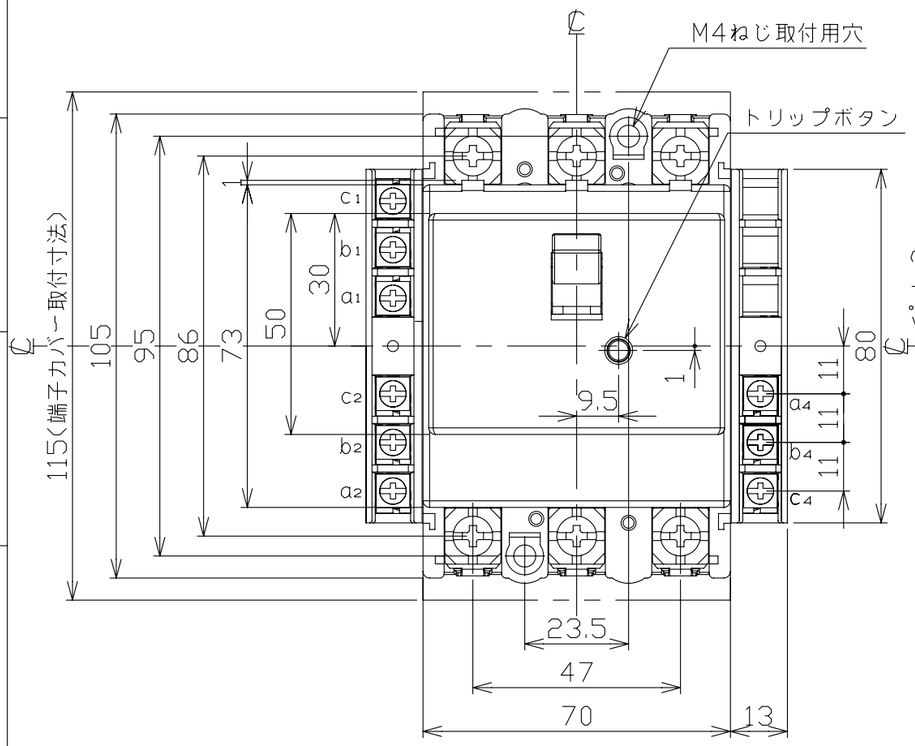


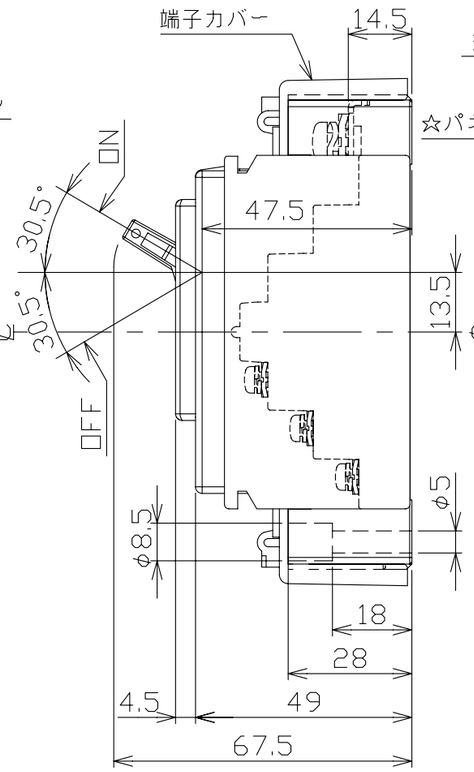


穴明寸法

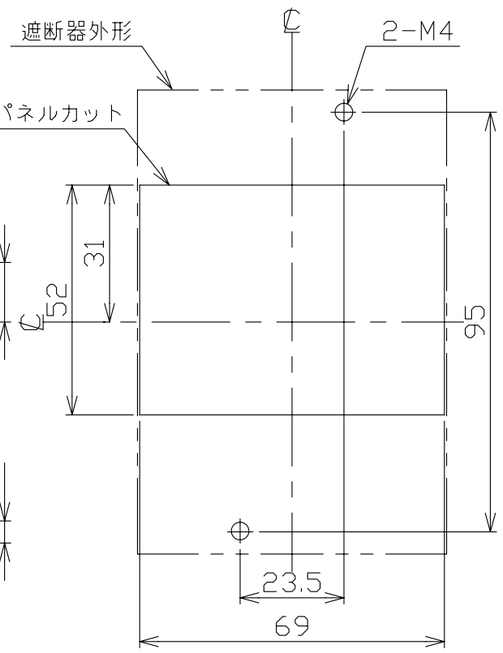


# 配線用遮断器　表面形

接点仕様

| 種類 | 適　用　仕　様 | COM | N.C | N.O |
|---|---|---|---|---|
| AL | AX+AL, AX+AL+SHT | a1 | b1 | c1 |
| | AL+SHT | a2 | b2 | c2 |
| | AL | a4 | b4 | c4 |
| AX | AX+AL, AX+AL+SHT<br>AX+SHT | a2 | b2 | c2 |
| | AX | a4 | b4 | c4 |
| SHT | SHTに関係する全て | a4 | – | c4 |

注. この寸法図は、1. 補助スイッチ仕様（R極側端子台のみ）
2. 警報スイッチ仕様（R極側端子台のみ）
3. 補助＋警報スイッチ仕様（L極側端子台のみ）
4. 補助＋電圧引外し装置仕様
5. 警報＋電圧引外し装置仕様
6. 補助＋警報＋電圧引外し装置仕様
7. 電圧引外し装置仕様（R極側端子台のみ）
のうちいずれか１つに適用する。

【電圧引外し装置仕様の定格使用電圧】
AC100V,200V,415V

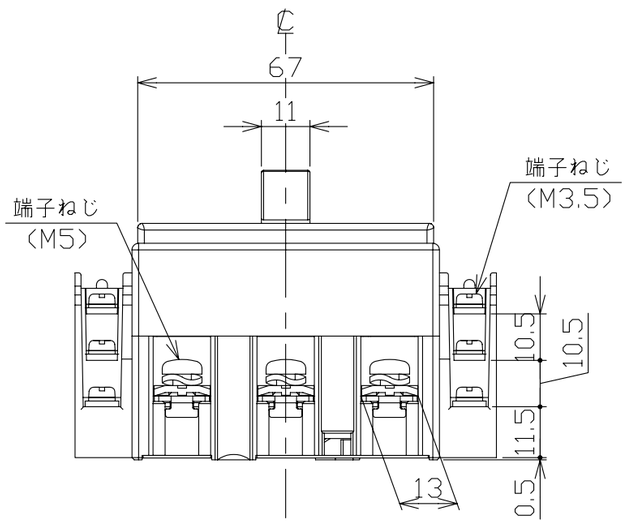


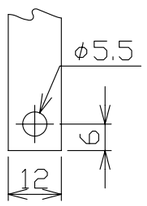


導帯加工図
（最大）

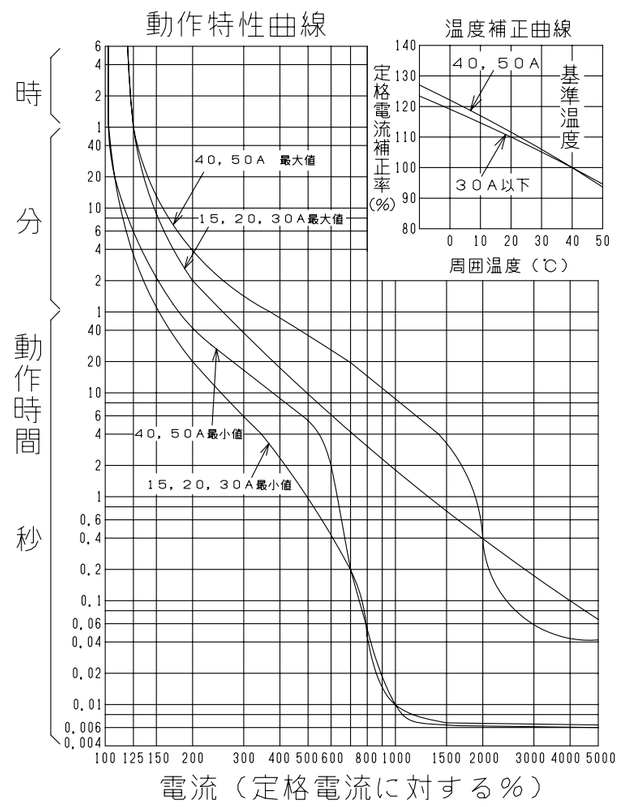


| 型　式 | B-53EC |
|---|---|
| フレーム | 50AF |
| 極数(P)・素子数(E) | 3P・3E |
| 定格電圧（V） | AC415 |
| 定格電流（A） | 15,20,30,40,50 |
| 定格遮断容量(kA) | |
| AC 100V | 5 |
| AC 100V/200V | |
| AC 200V | 5 |
| AC 415V | 2.5 |
| DC 125V | |
| DC 250V | |
| 引き外し方式 | 熱動電磁 |
| 標準接続方式 | 線押え方式（圧着端子使用可能） |
| 基準周囲温度 | 40℃ |
| 重量（kg） | (端子台1つの場合)0.35,(端子台2つの場合)0.39 |
| 備　考 | JIS C 8201-2-1 附属書2<br>(JIS Q 1000に基づく自己適合宣言) |
| 御納入先 | |
| 日付 | 受領印 | 数量 |

| 承　認 | 検　図 | 製　図 | 設　計 |
|---|---|---|---|
| 今本 | 馬場 | 長友 | 高倉 |

| 年月日 | 三角法 | |
|---|---|---|
| 2006.05.10 | | B35-3P53EC7 |

テソパール工業株式会社

A-08-08