配線用遮断器　表面形

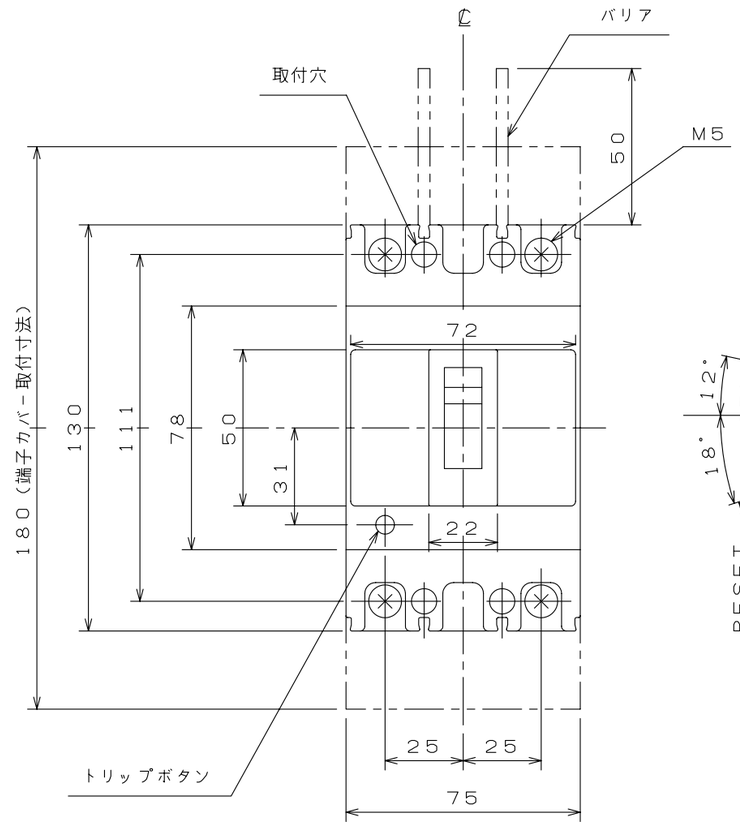

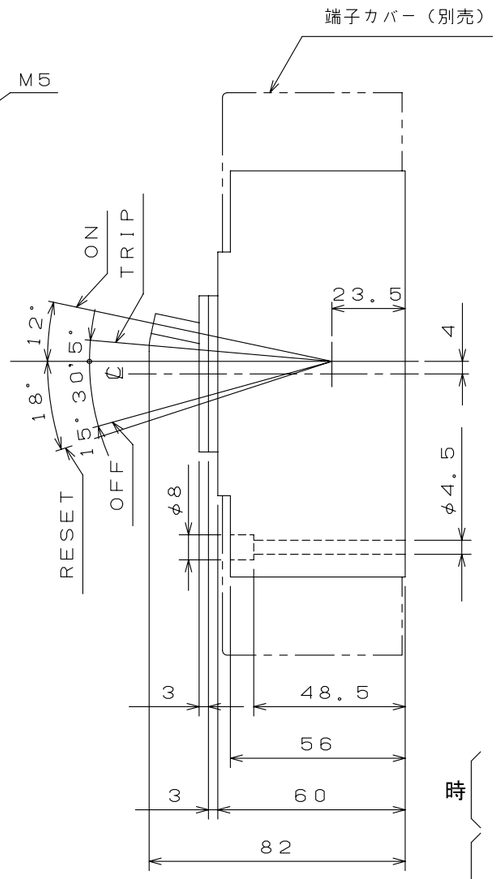

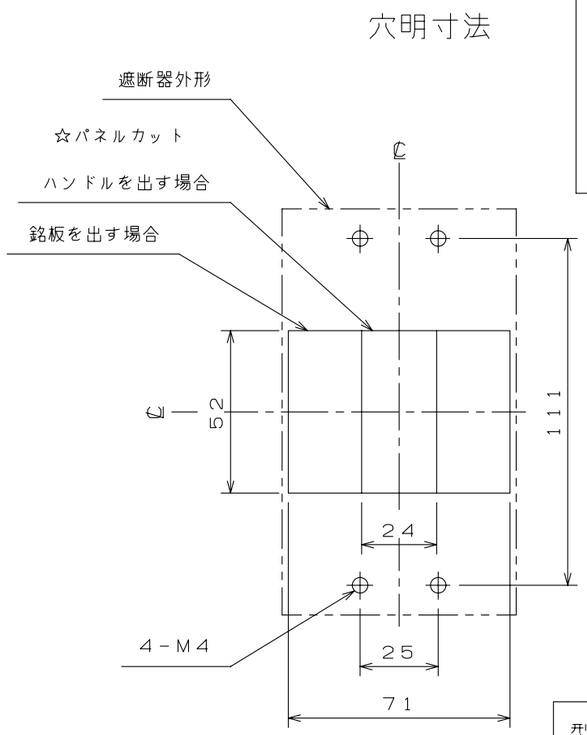

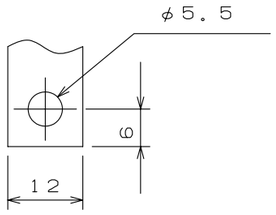

導帯加工図

（最大）

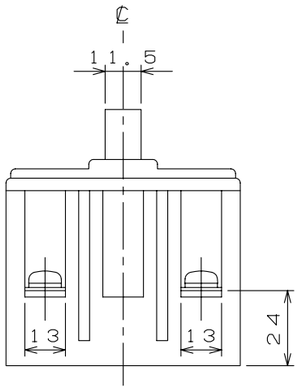

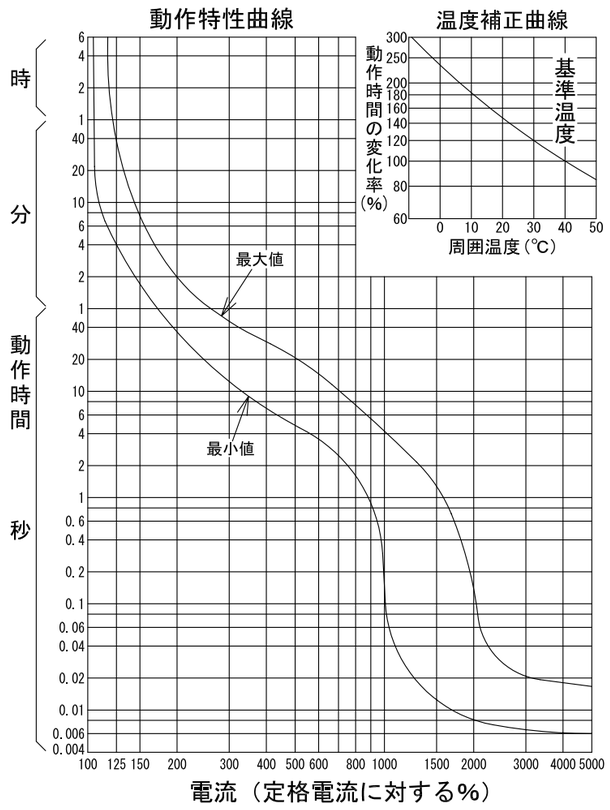

型　式		B-52S
フレーム		50AF
極数(P)・素子数(E)		2P・2E
定格電圧（V）		AC500
定格電流（A）		15, 20, 30, 40, 50
定格遮断容量(kA)		
AC	100V	10
	200V	10
	415V	5
	500V	2.5
DC	125V	
	250V	
引き外し方式		完全電磁
標準接続方式		線押え方式（圧着端子使用可能）
基準周囲温度		40℃
重量（kg）		0.72
備　考		JIS C 8201-2-1 附属書2 (JIS Q 1000に基づく自己適合宣言)
御納入先		

日付		受領印		数量	

承認	検図	製図	設計
森田	青木雅	長力	樋口

年月日	三角法	
H05.09.13		B13-2P0001

テンパール工業株式会社

A-08-08